Borgmoer M12 | Mondolfo Ferro 2-01276

Mondolfo Ferro Super RM Mini · 2023 · Overzichtstekening · positie 12

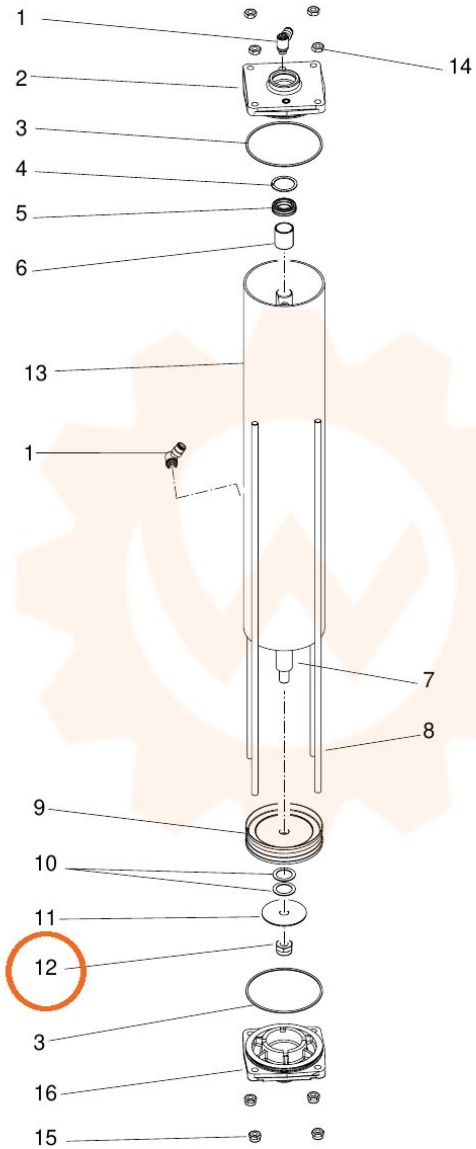
1
14
2
3
4
5
6
13
1
7
8
9
10
11
12
3
16
15

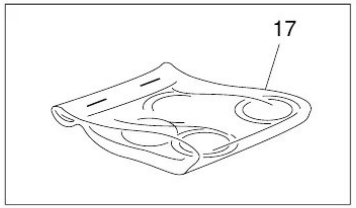
17