# IMPIANTO ELETTRICO
# ELECTRICAL SYSTEM

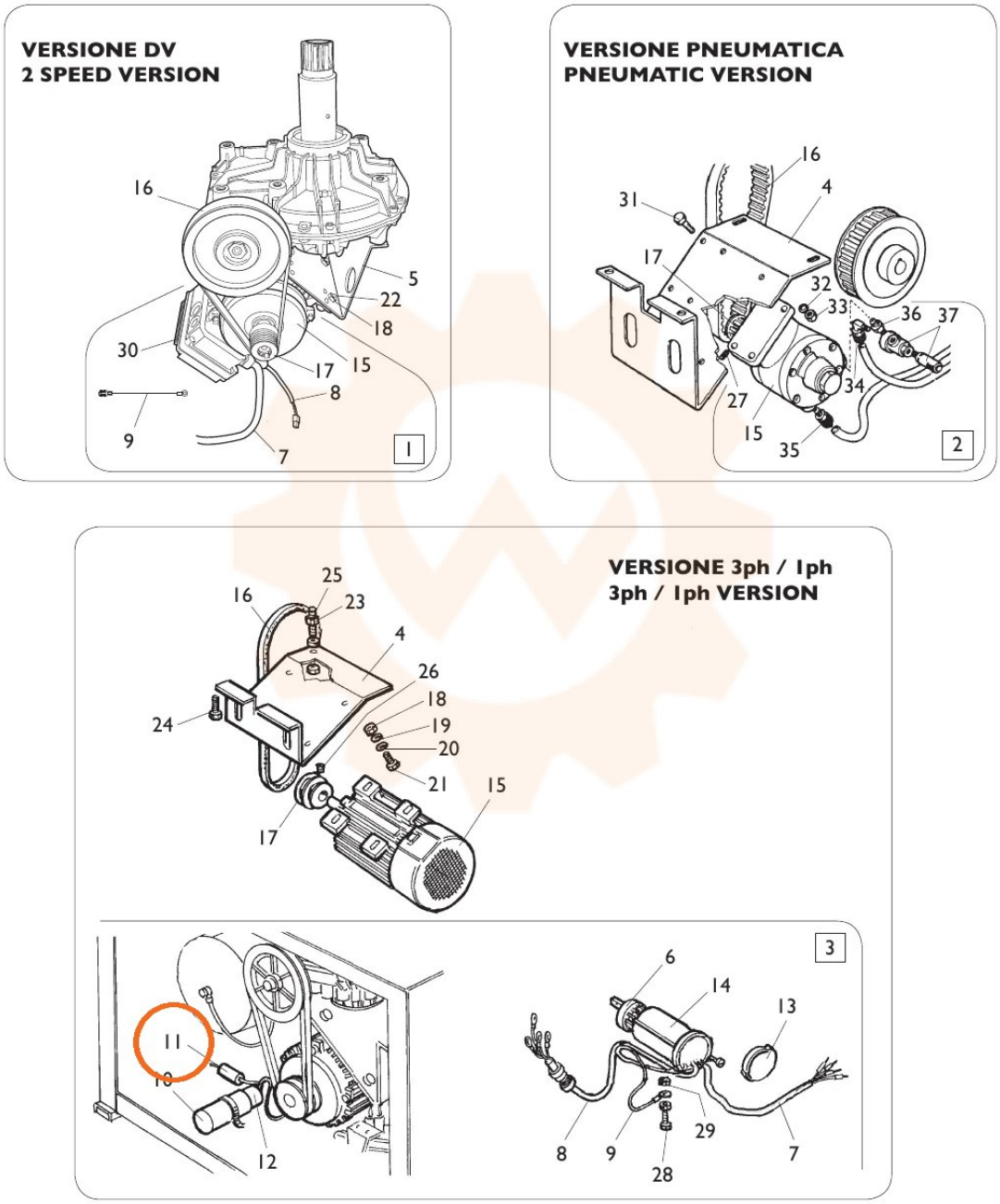


TORNA AL COMPLESSIVO
RETURNS TO OVERALL