Kabel | Mondolfo Ferro 458306

Mondolfo Ferro MT2650 · 2016 · Tekening 5 · positie 501

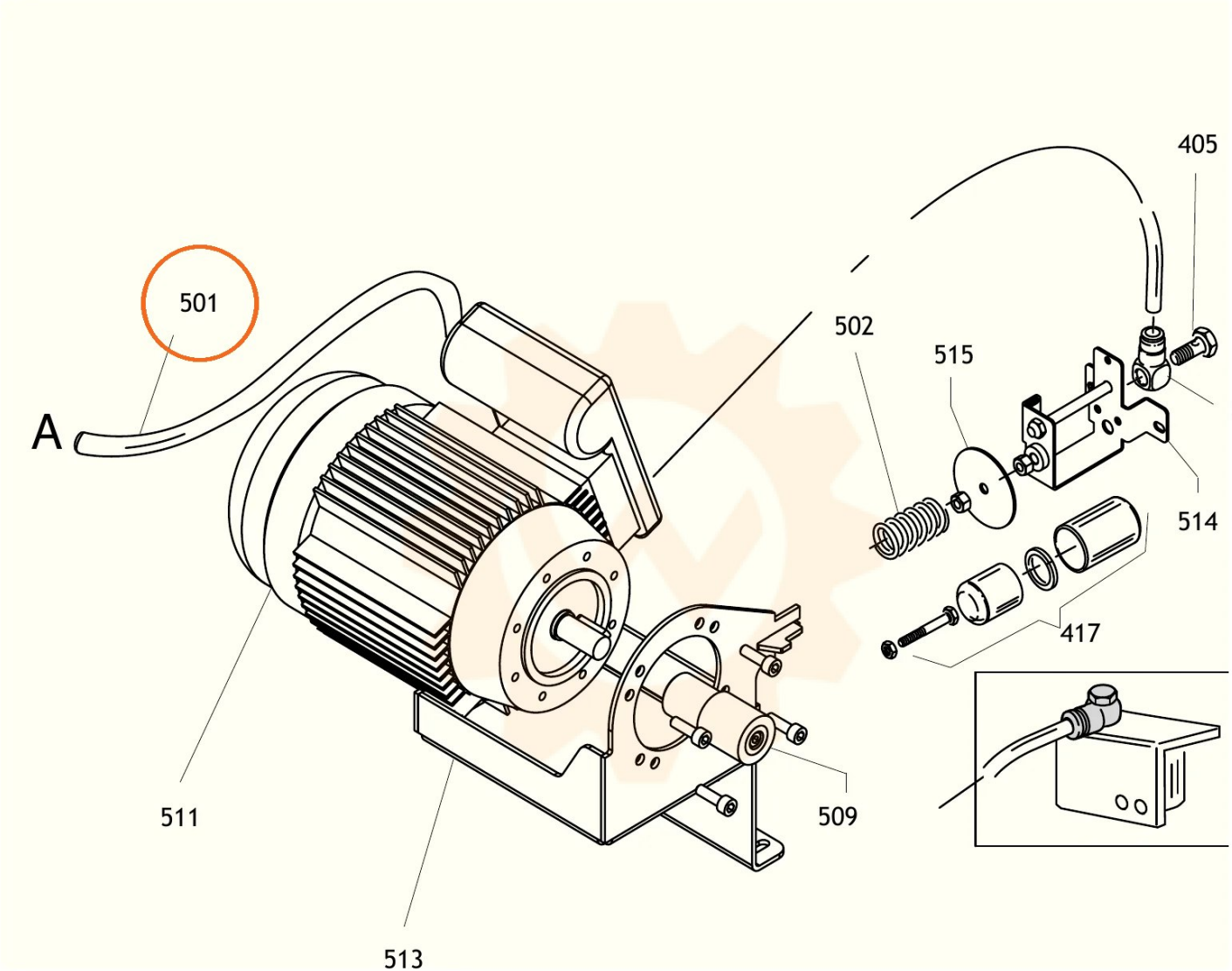
501
A
502
405
515
404
514
417
511
509
513