CORGHI	ET 77 - ET 88	Fig. I	01 / 07	Carrello per WL

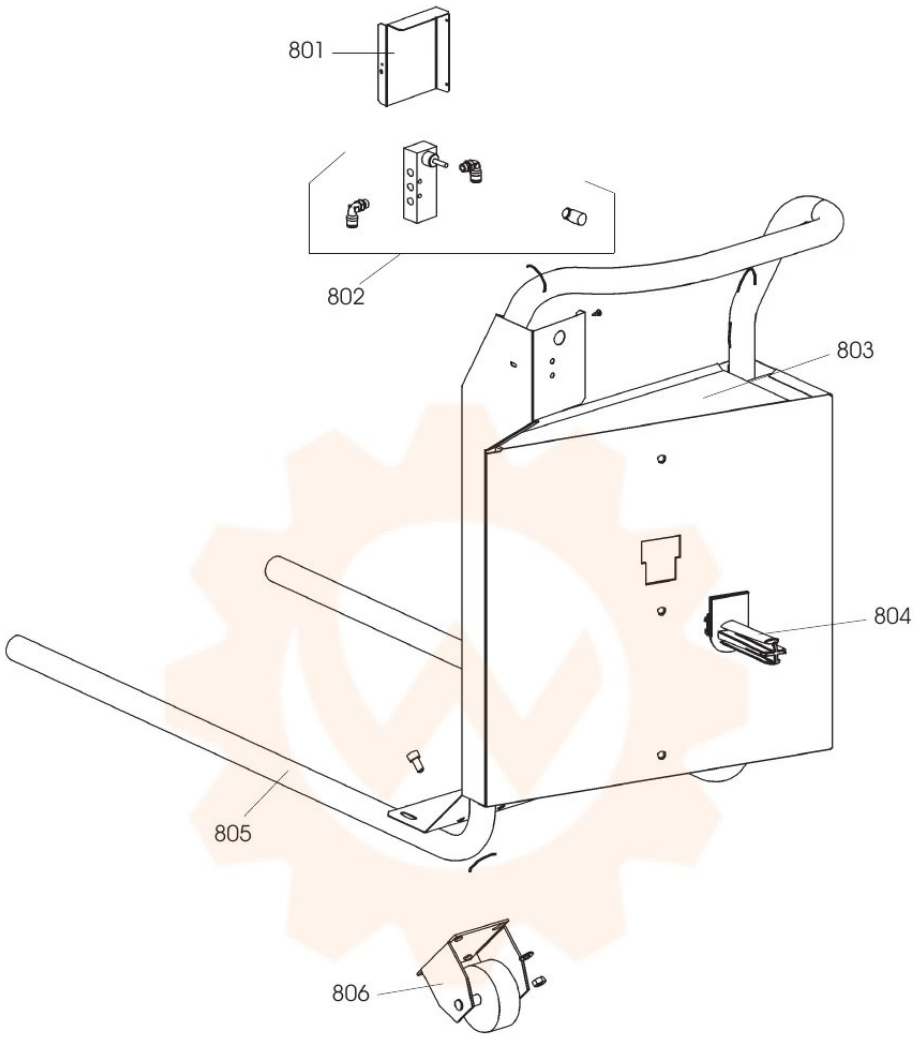

0801	358631	LAMIERA	METAL SHEET
0802	244929	VALVOLA	VALVE
0803	459354	APPOGGIO	RIM SUPPORT
0804	438319	SUPPORTO	SUPPORT
0805	258376	MANICO	HANDLE
0806	458630	RUOTA	WHEEL