Handgreep M8 | Mondolfo Ferro 87220652

Mondolfo Ferro TC975XD TI · 2025 · Overzichtstekening · positie 7

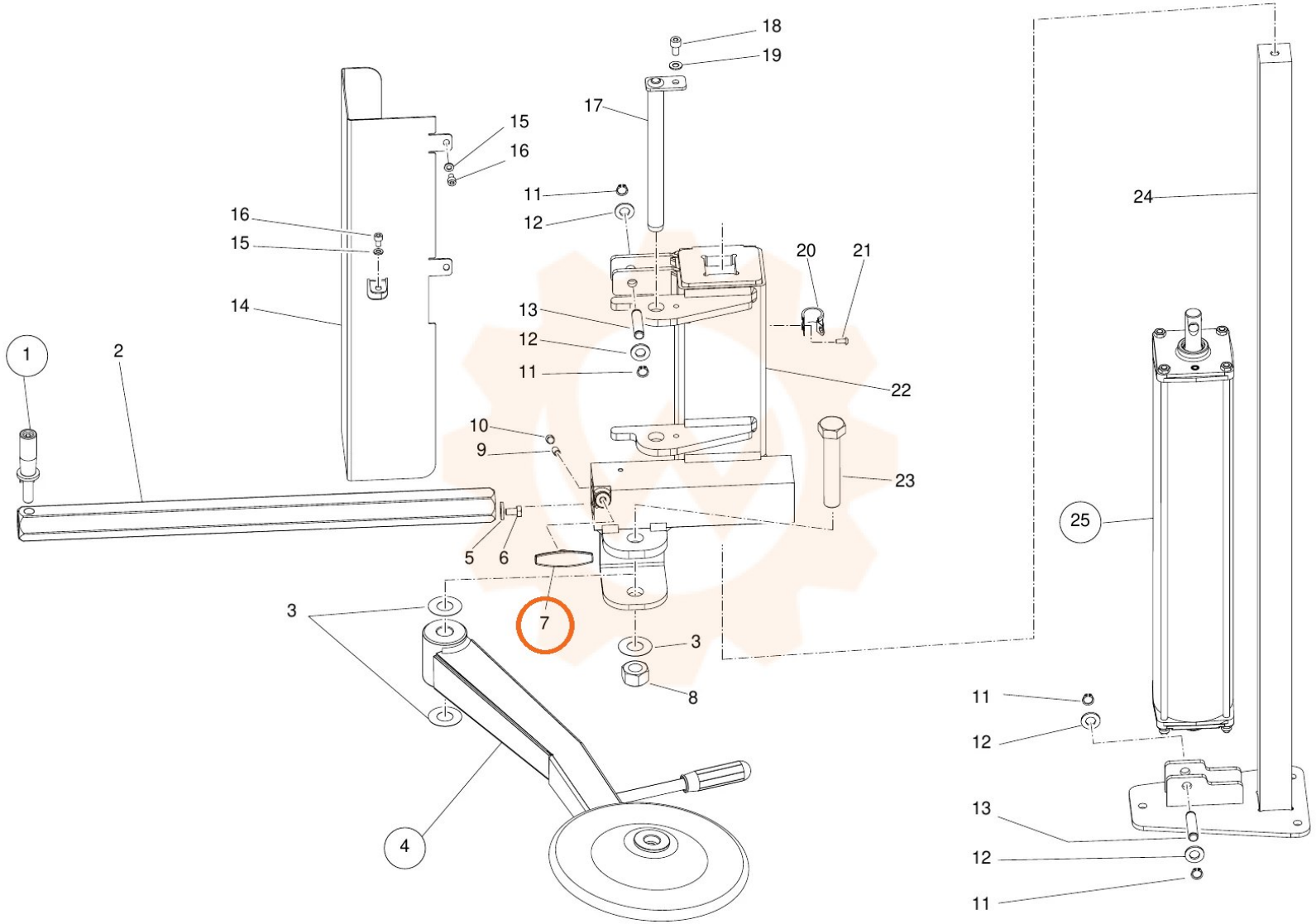
18
19
17
15
16
11
12
16
15
14
20
21
13
12
11
22
1
2
10
9
23
5
6
7
3
3
8
4
24
25
11
12
13
12
11