MANIGLIA BLOCCAGGIO RUOTA
HANDLE LOCKING WHEEL

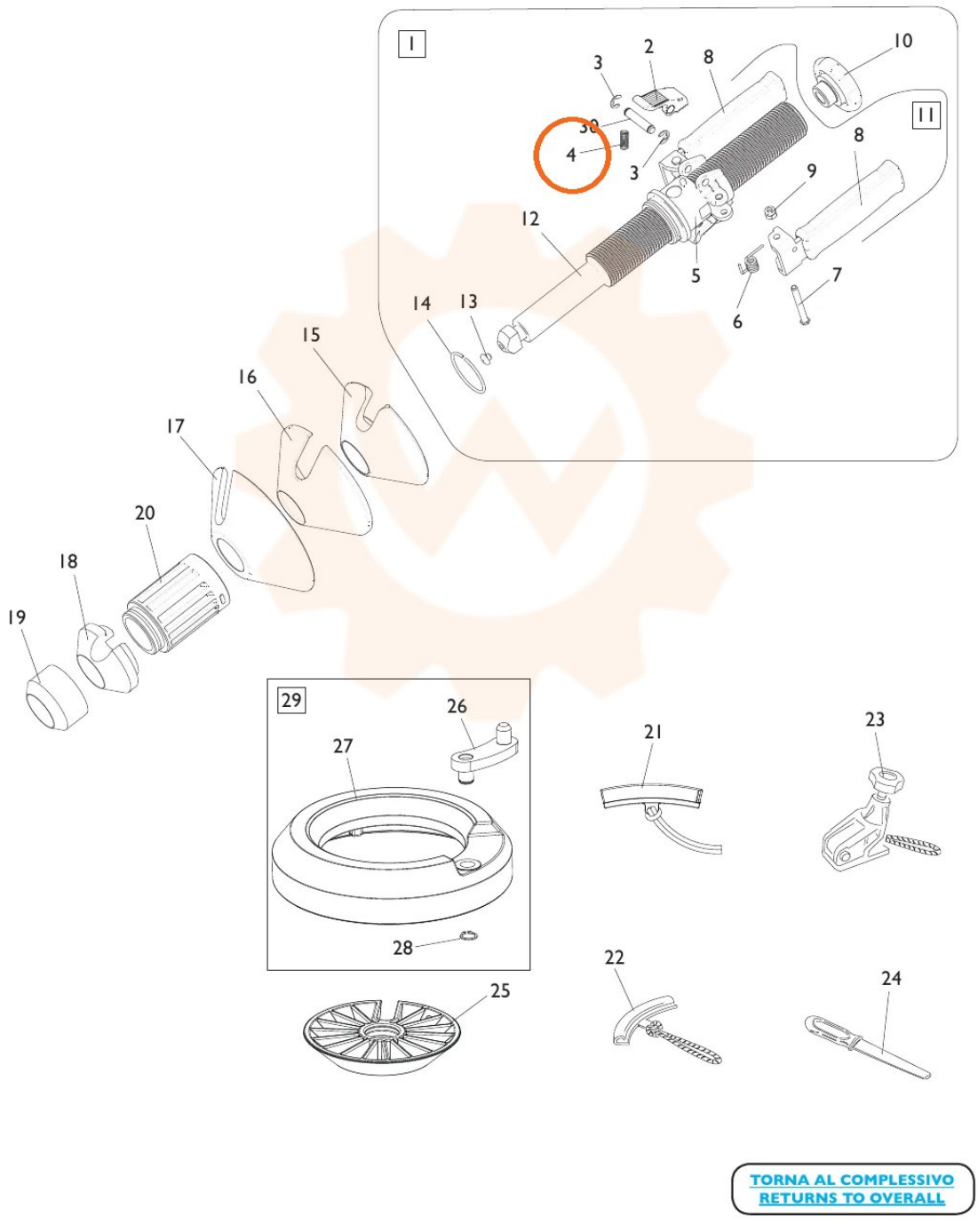

TORNA AL COMPLESSIVO
RETURNS TO OVERALL