Sensor | Mondolfo Ferro 4-118066

Mondolfo Ferro Brm S-Box · 2012 · Tekening 20 · positie 305

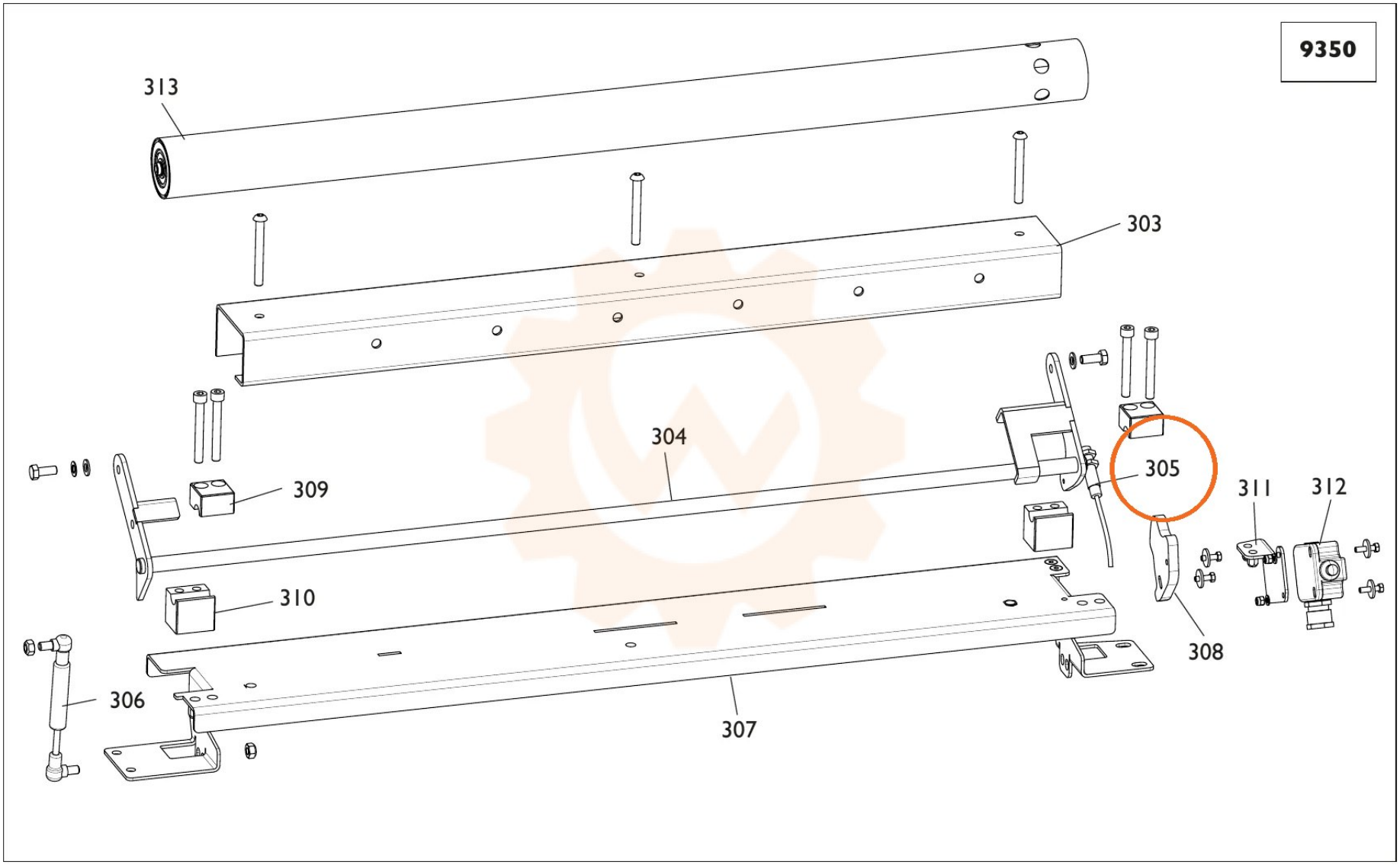
9350
313
303
304
309
305
311
312
310
308
306
307