Borgmoer M6 | Mondolfo Ferro 2-01979

Mondolfo Ferro AS905 Motorbike · 2024 · Overzichtstekening · positie 13

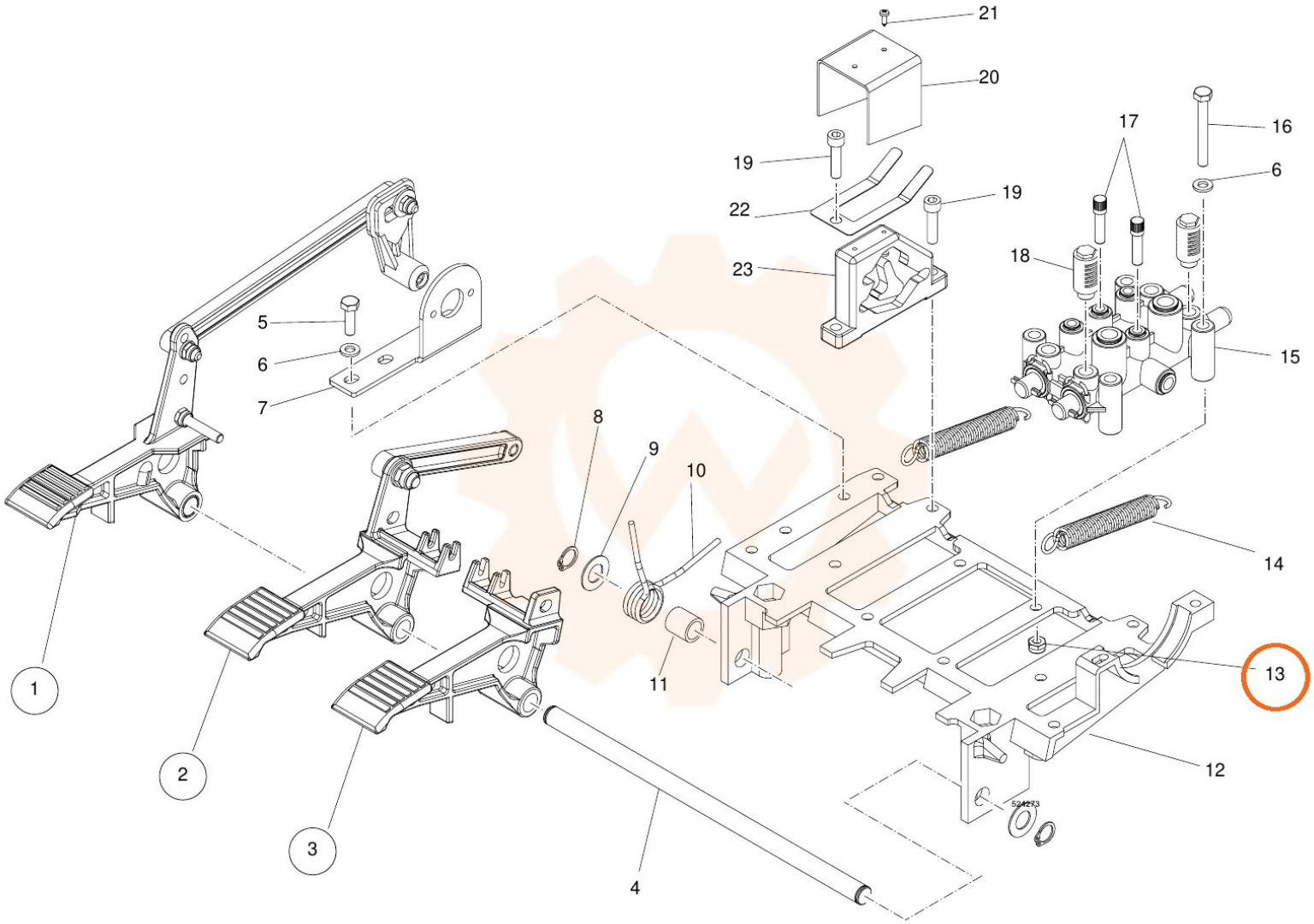
21
20
19
22
19
23
17
16
6
18
15
5
6
7
8
9
10
14
1
2
3
4
11
13
12
524273