Controlelamp voeding | Mondolfo Ferro TC-E-7202401

Mondolfo Ferro TBE123 Mobile · 2015 · Tekening 5 · positie 3

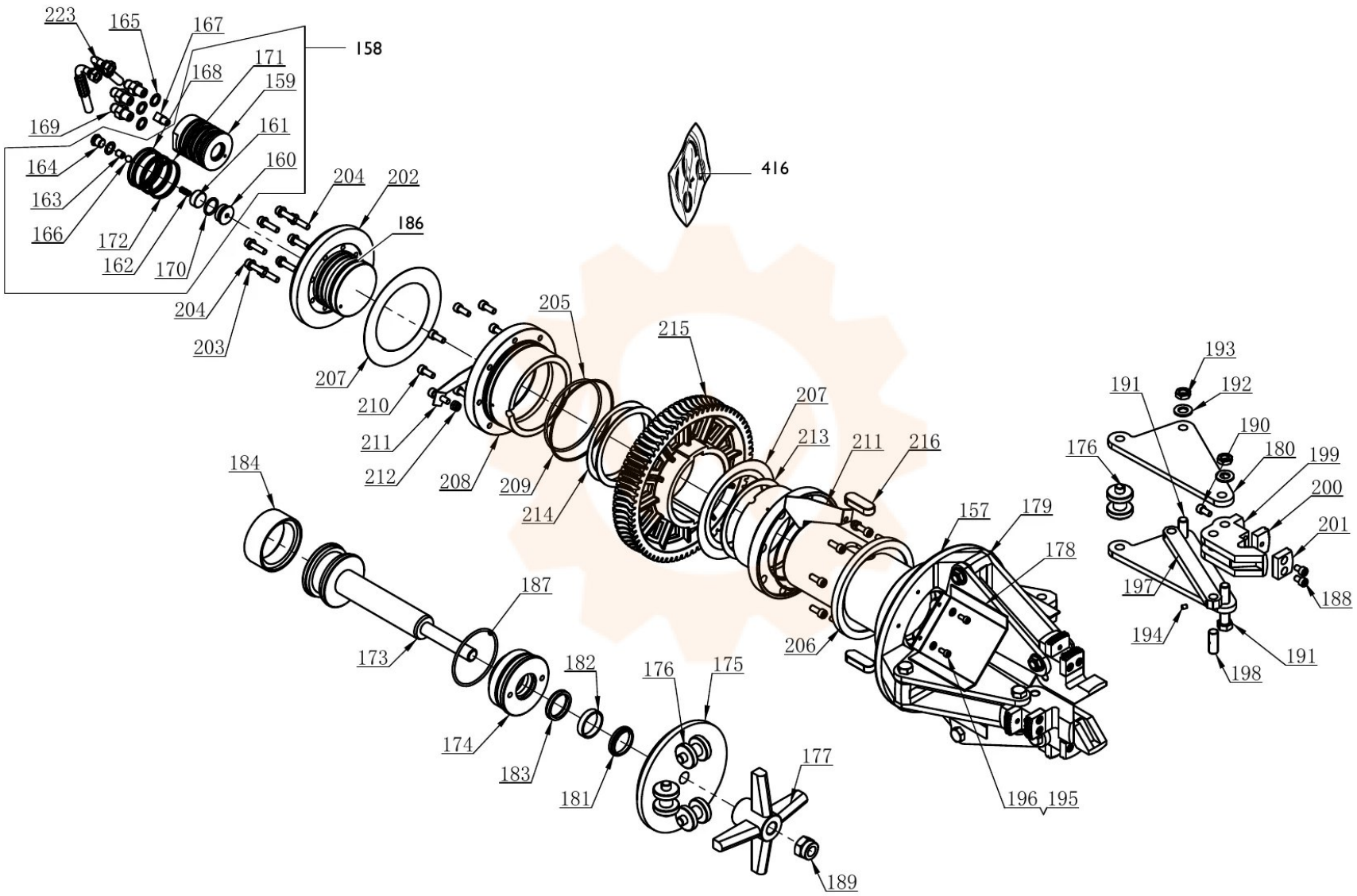
223
165
167
158
171
168
159
169
161
164
160
163
204
202
166
186
172
162
170
204
203
205
207
210
211
212
208
209
214
215
207
213
211
216
416
184
187
173
182
176
175
174
183
181
177
189
206
157
179
178
196
195
193
191
192
190
176
180
199
200
201
197
188
194
191
198