Poly-v poelie 8J (12VOLT) | Mondolfo Ferro 354082

Mondolfo Ferro Aquila Audax M · 2021 · Tekening 21 · positie 4

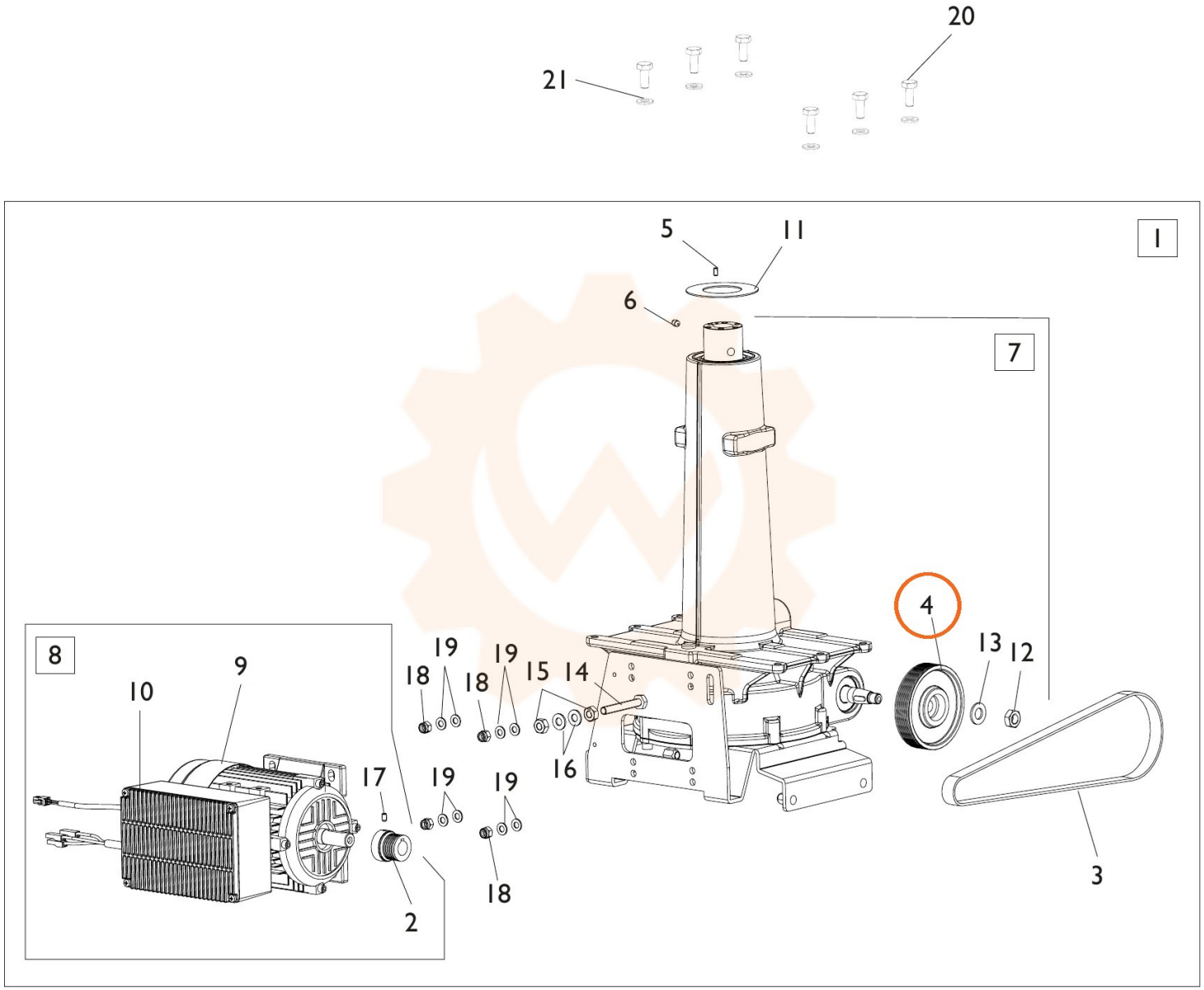
20
21
1
5
11
6
7
4
13
12
19
18
15
14
16
3
8
10
9
17
2