Label | Mondolfo Ferro 4-403542

Mondolfo Ferro TBE156 Pro · 2024 · Tekening 16 · positie 47

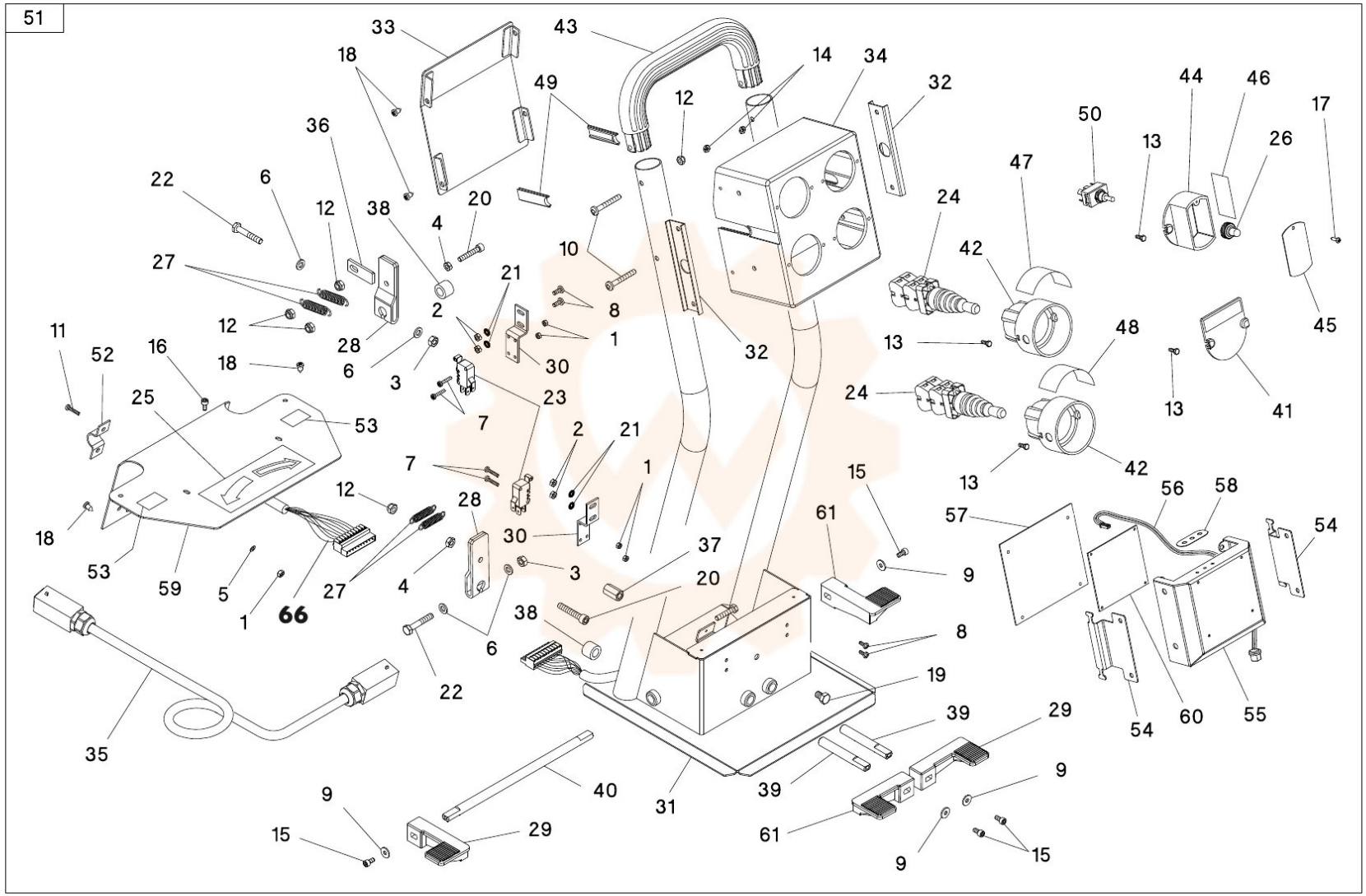
51
66