Transformator | Mondolfo Ferro TC-E-3940024

Mondolfo Ferro Titan PI 245HC · 2025 · Overzichtstekening · positie 5

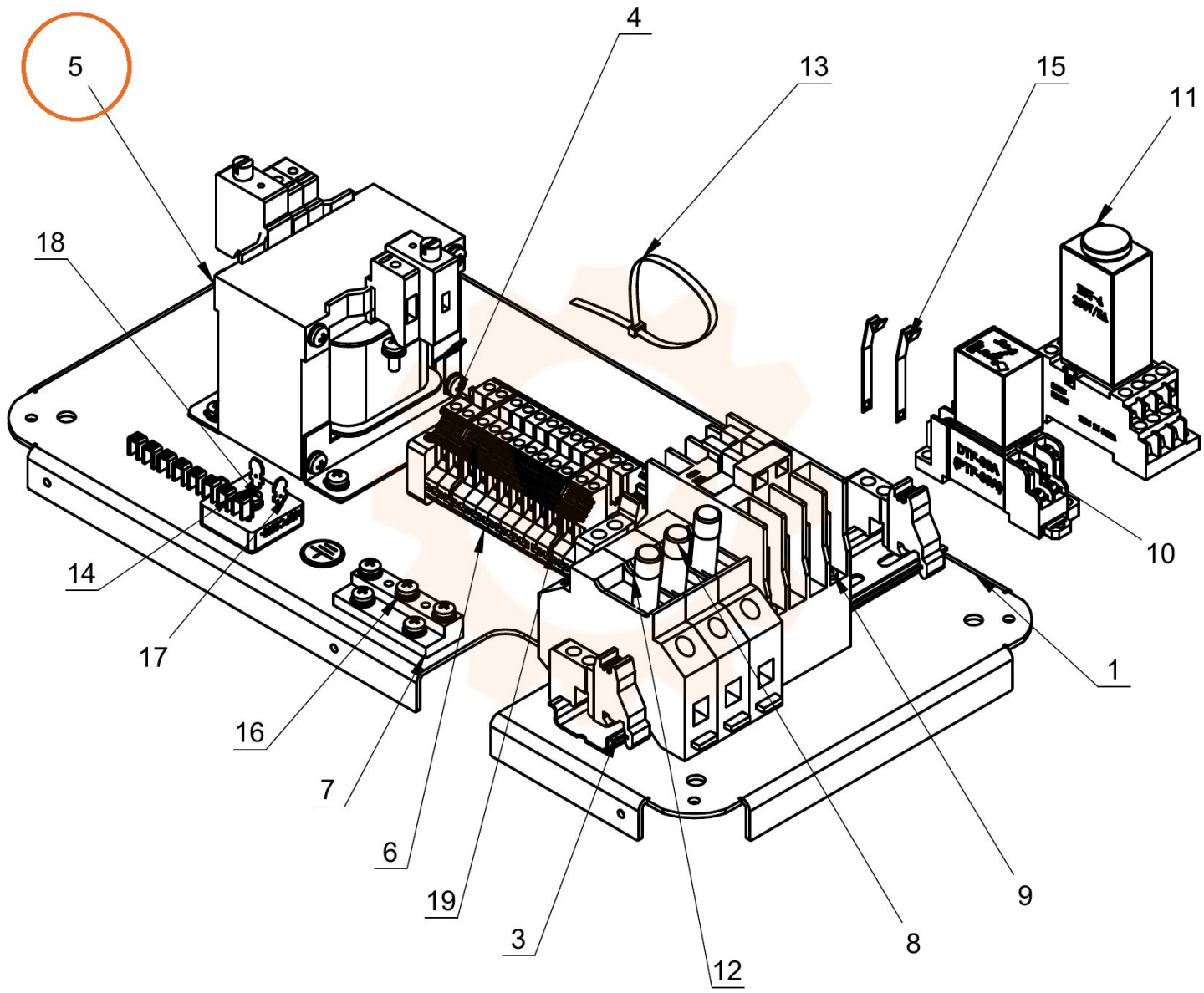
5
4
13
15
11
18
10
14
17
1
16
7
6
19
3
12
8
9