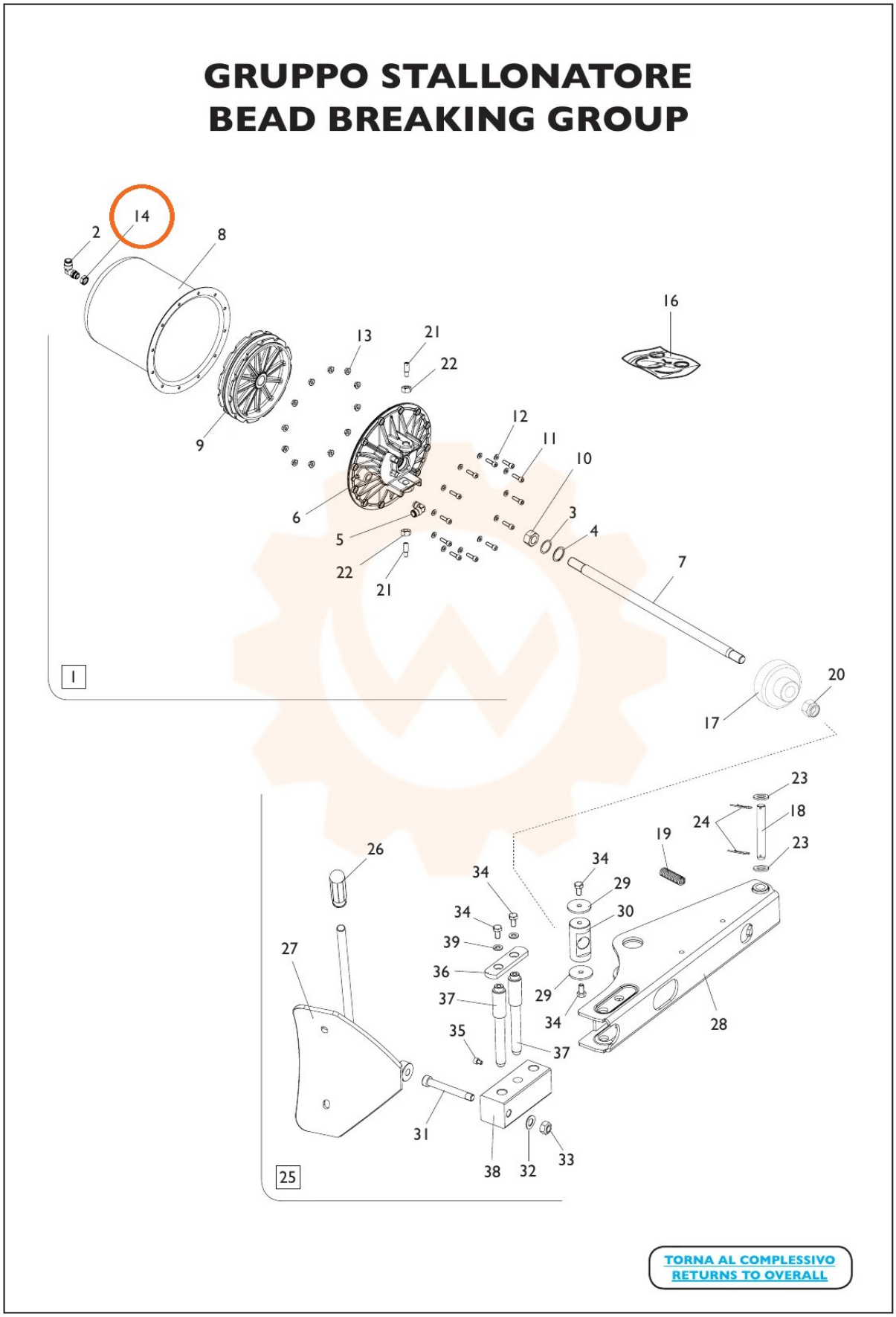
GRUPPO STALLONATORE
BEAD BREAKING GROUP
14
2
8
9
13
21
22
16
12
11
10
6
5
3
4
7
22
21
1
20
17
23
18
24
19
23
26
34
29
34
34
30
39
27
36
37
29
34
28
35
37
31
38
32
33
25
TORNA AL COMPLESSIVO
RETURNS TO OVERALL