Sluitring d. 6X18X1,5 | Mondolfo Ferro 2-00679

Sice S63E · 2017 · “std” oscillating group · positie 24 (2 keer op deze tekening)

GRUPPO OSCILLANTE “STD”
“STD” OSCILLATING GROUP

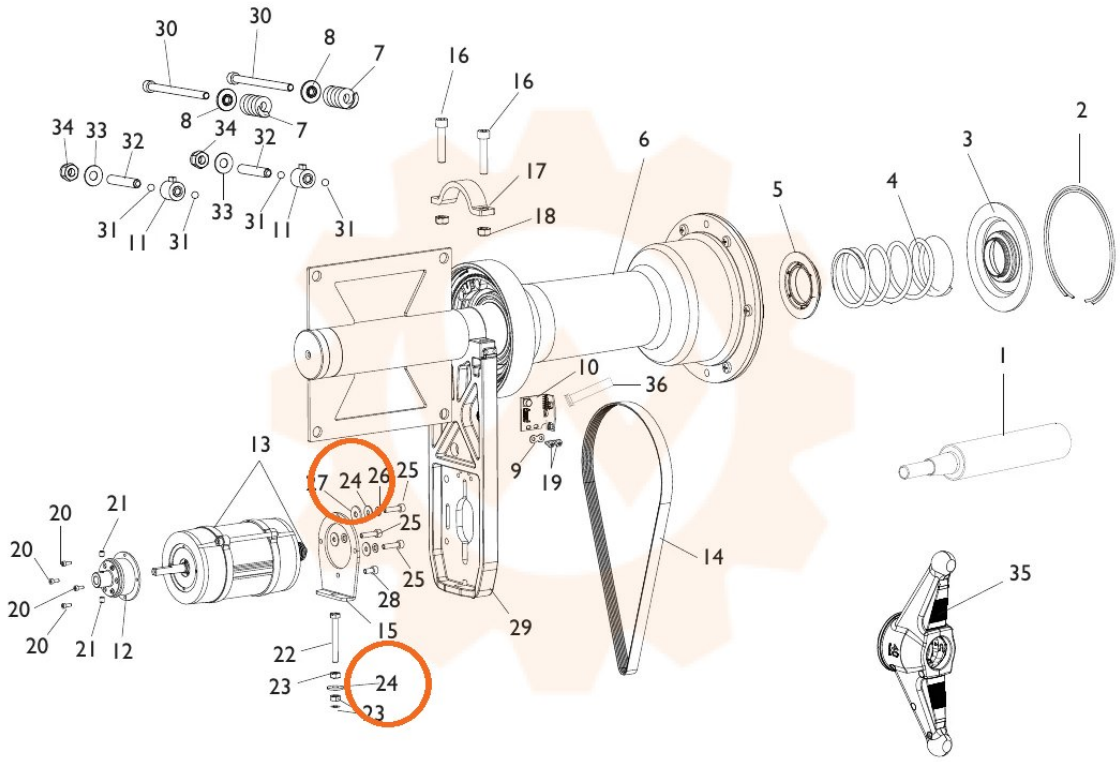

TORNA AL COMPLESSIVO
RETURNS TO OVERALL