Gewicht 100 GR | Mondolfo Ferro 430573

Mondolfo Ferro MT3400 · 2007 · Tekening 2 · positie 119

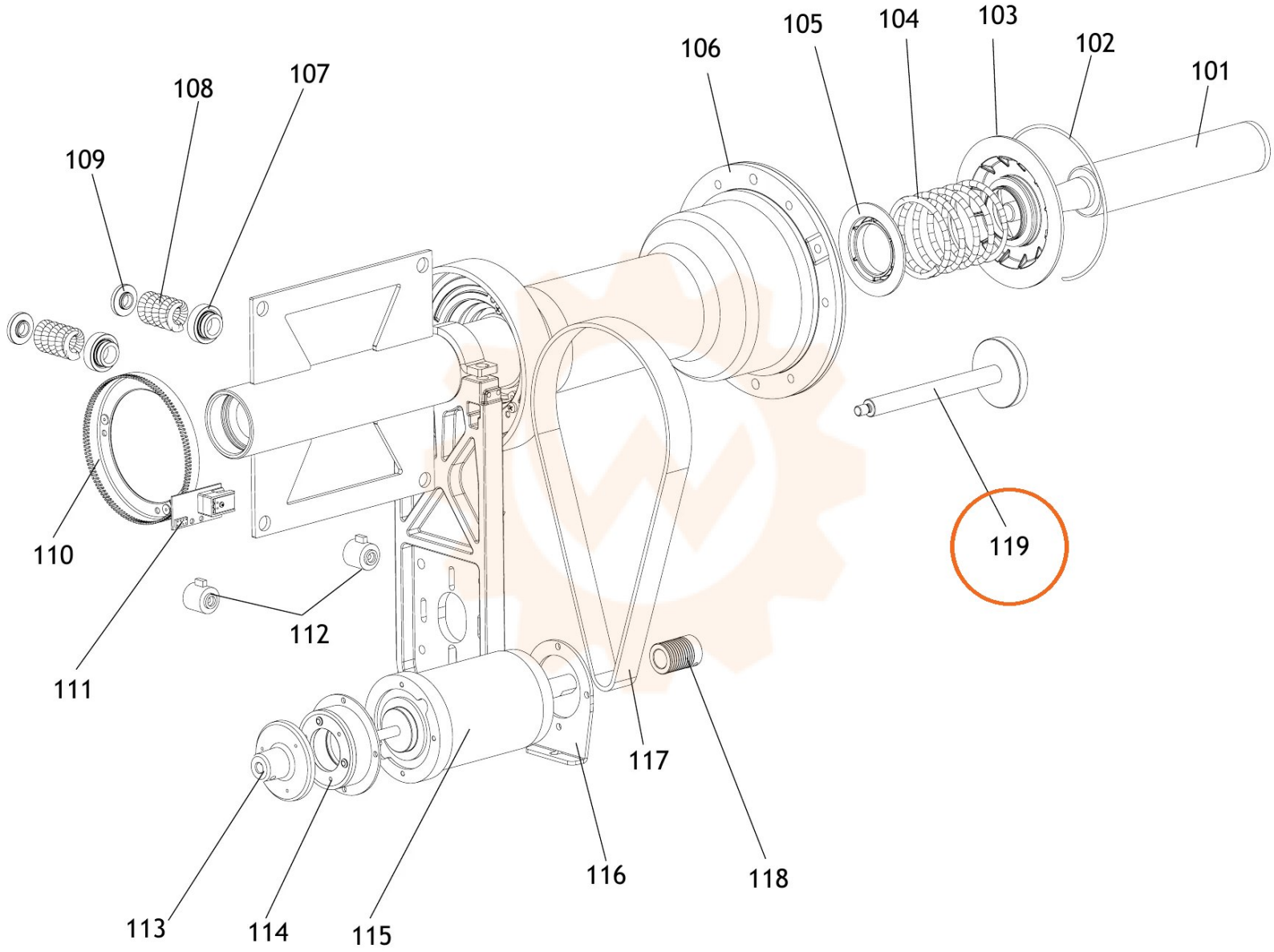
101
102
103
104
105
106
107
108
109
110
111
112
113
114
115
116
117
118
119