Borgmoer | Mondolfo Ferro 5-101561A

Mondolfo Ferro MT3350 UP · 2017 · Tekening 13 · positie 35

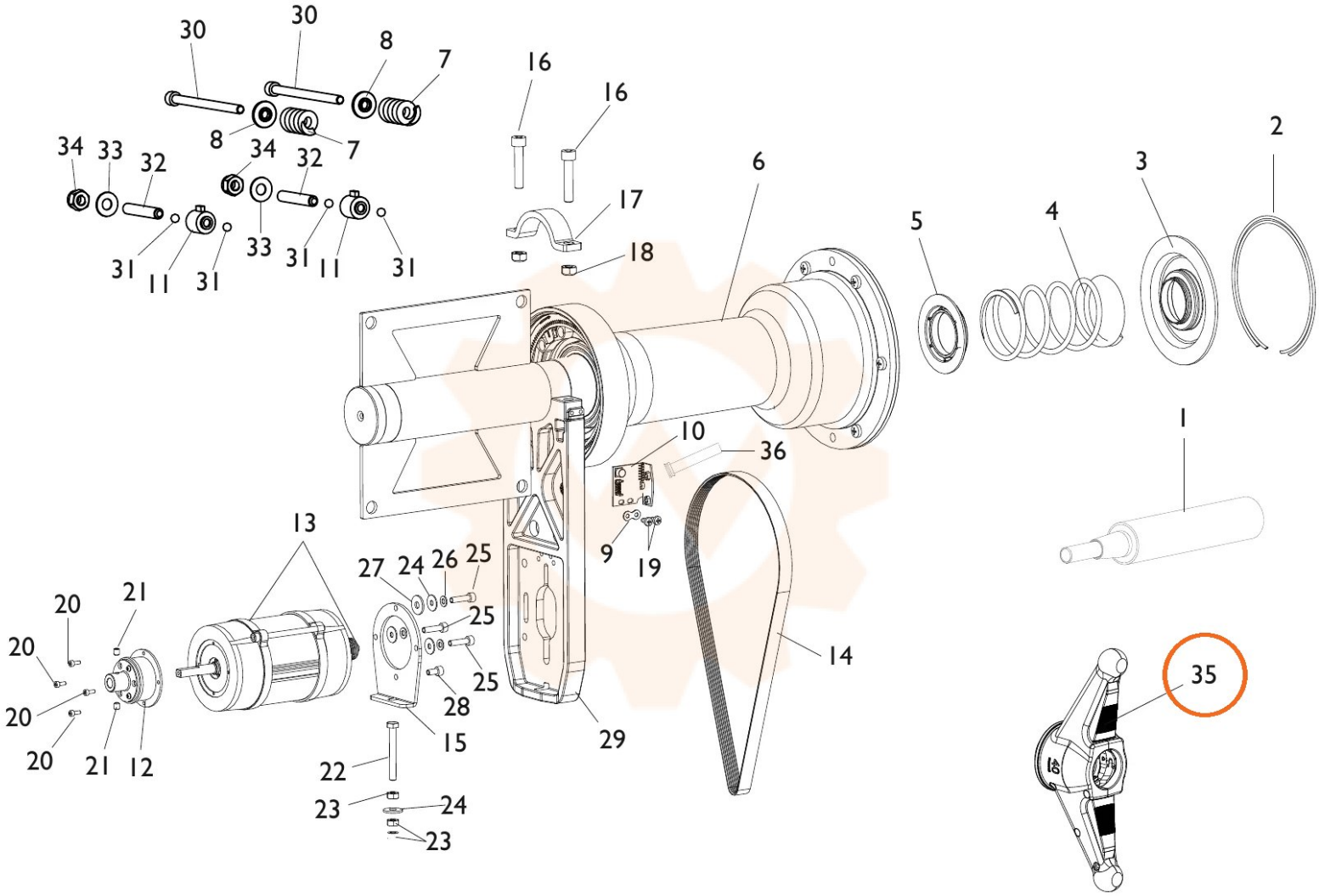
30
30
8
7
16
16
8
7
34
33
32
34
32
6
2
3
17
5
4
33
31
11
31
31
11
31
18
1
10
36
13
9
19
27
24
26
25
21
20
25
20
25
14
35
28
20
15
29
20
21
12
22
23
24
23