Borgmoer M8 | Mondolfo Ferro 2-01137

Mondolfo Ferro TC975XD TI · 2025 · Overzichtstekening · positie 4

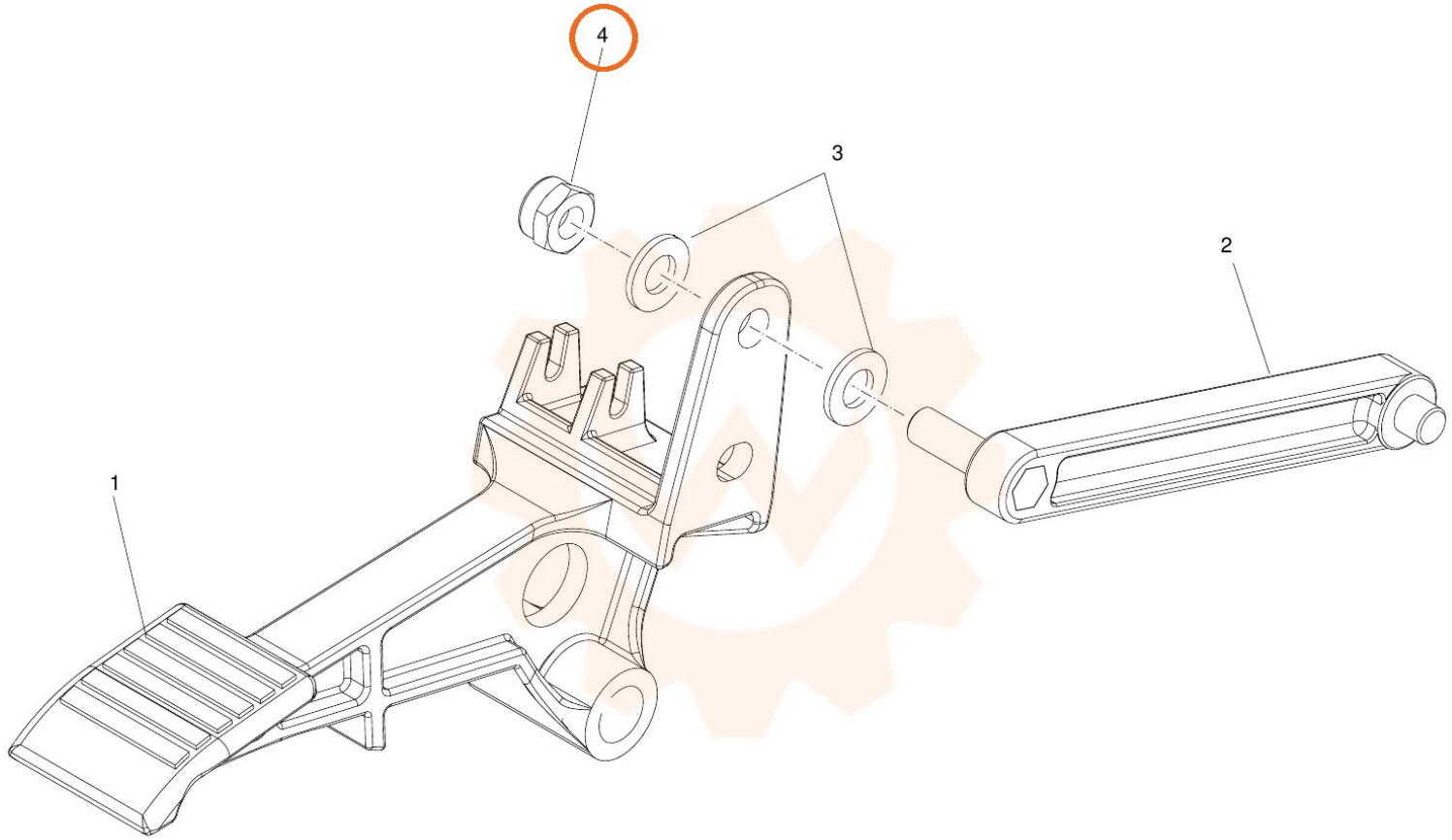
4
3
2
1