Inbusbout | Mondolfo Ferro 2-02129

Mondolfo Ferro Trigon 648 · 2016 · Tekening 13 · positie 9 (2 keer op deze tekening)

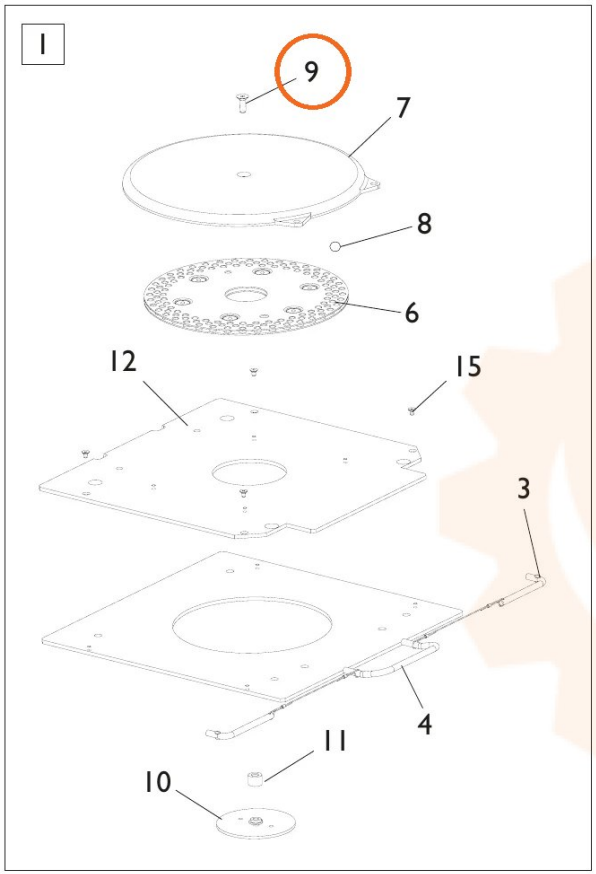

VERSIONE BASSO-MEDIO
LOW-MEDIUM VERSION

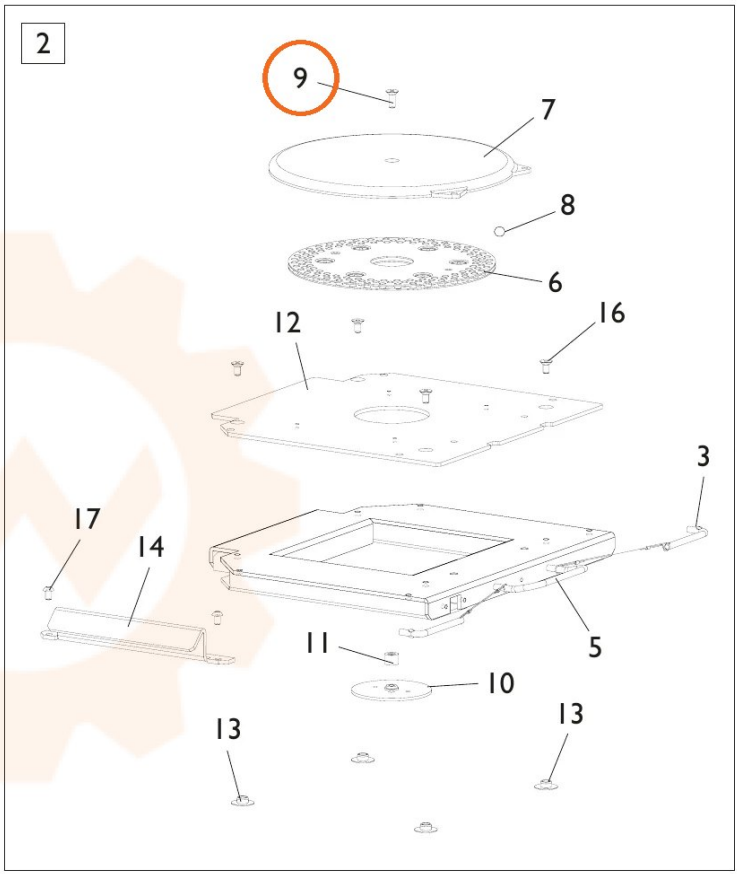

VERSIONE ALTO-ALTO H.50
HIGH-HIGH H.50 VERSION