Contactgever AC | Mondolfo Ferro G3994585

Mondolfo Ferro Titan PI240 R · 2009 · Tekening 5 · positie 505

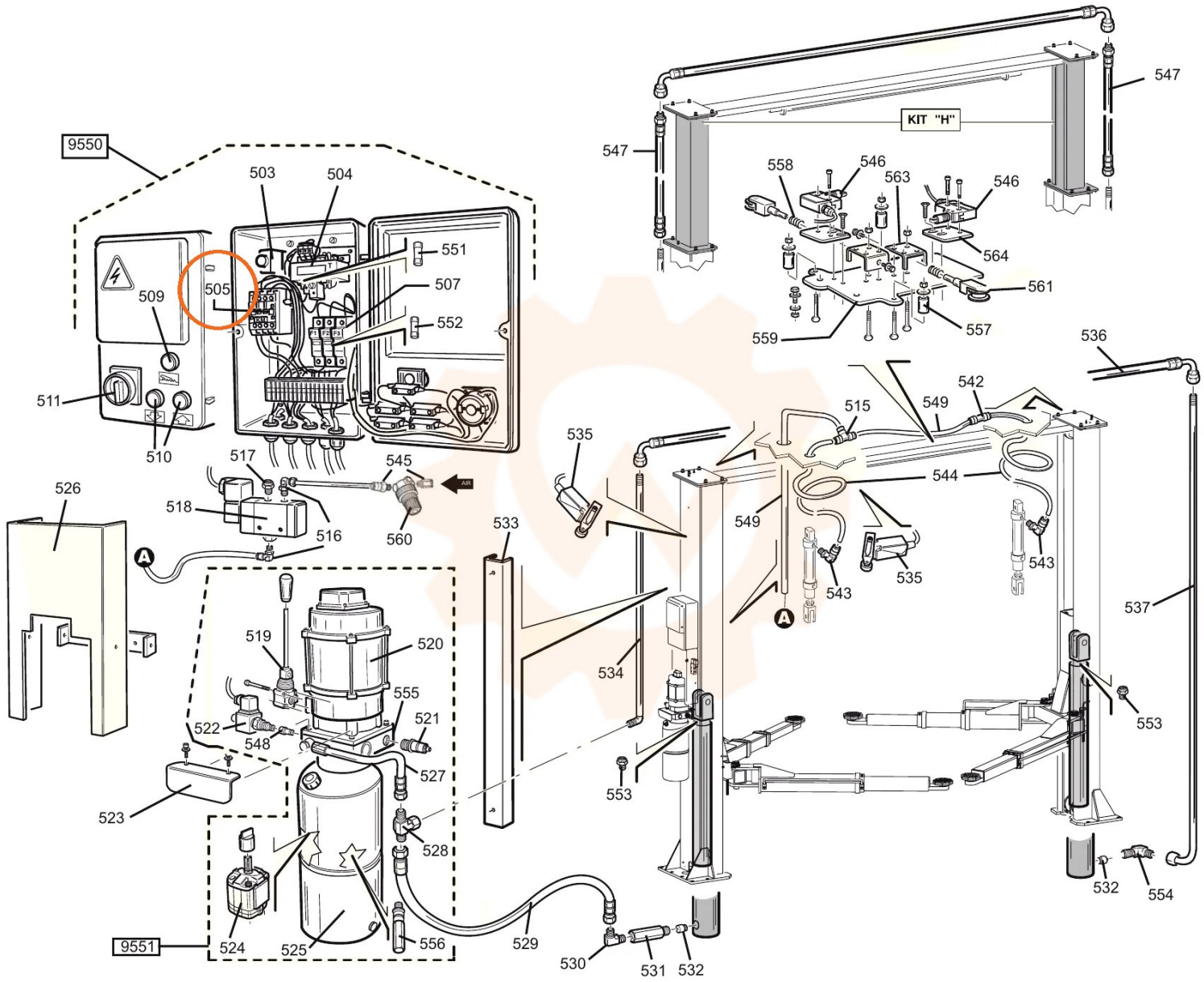
9550
503
504
551
505
507
509
552
511
510
517
545
526
518
516
560
533
535
519
520
555
521
522
548
527
523
528
524
525
556
9551
529
530
531
532
534
553
547
KIT "H"
558
546
563
564
561
559
557
536
542
549
515
544
543
537
554