Harde schijf | Mondolfo Ferro 4-105812

Mondolfo Ferro Trigon 4 Evolution · 2008 · Tekening 33 · positie 206

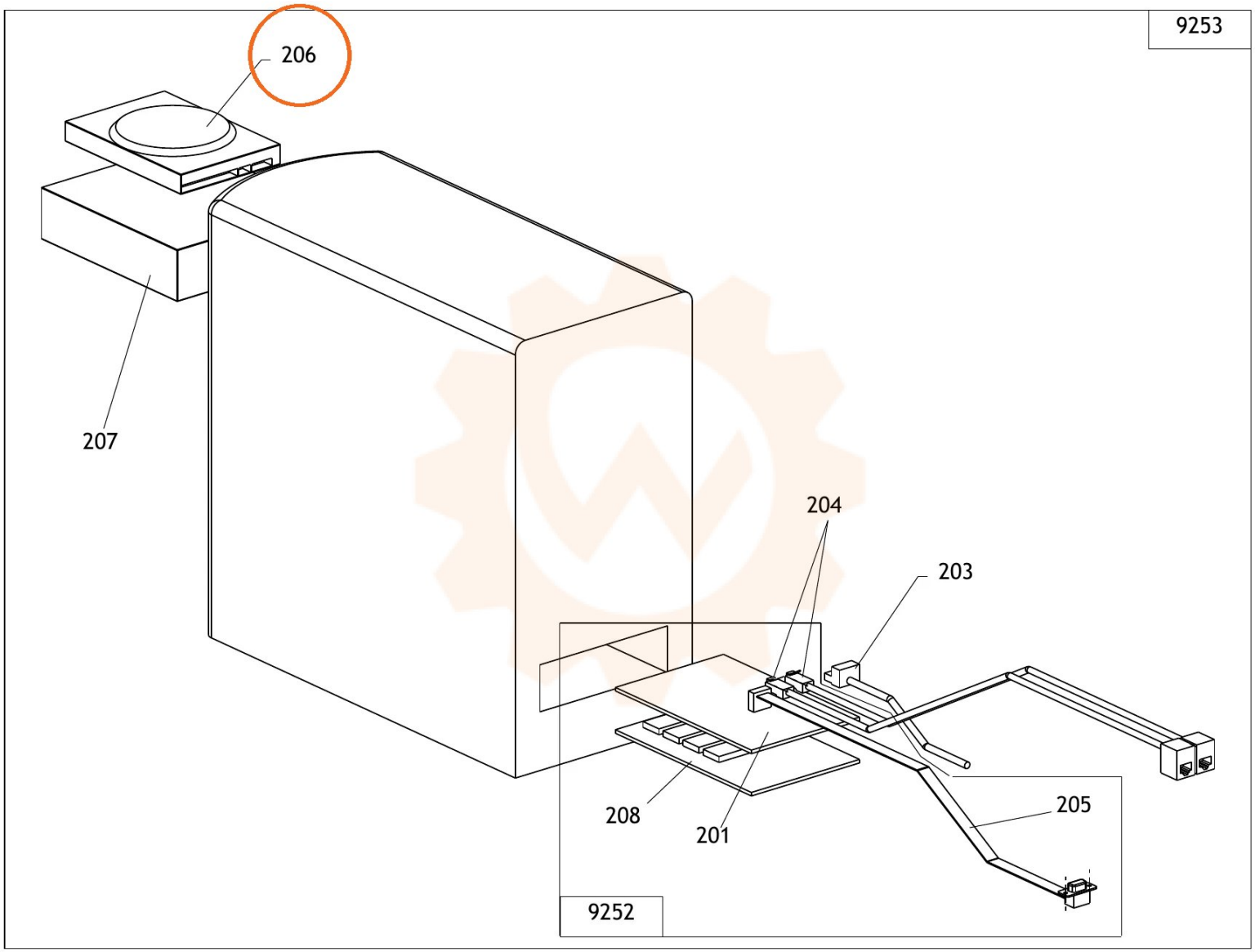
9253
206
207
204
203
208
201
205
9252