Sluitring D. 9 x 24 x 2 | Mondolfo Ferro 2-01299

Mondolfo Ferro Aquila Tornado · 2025 · Overzichtstekening · positie 33 (2 keer op deze tekening)

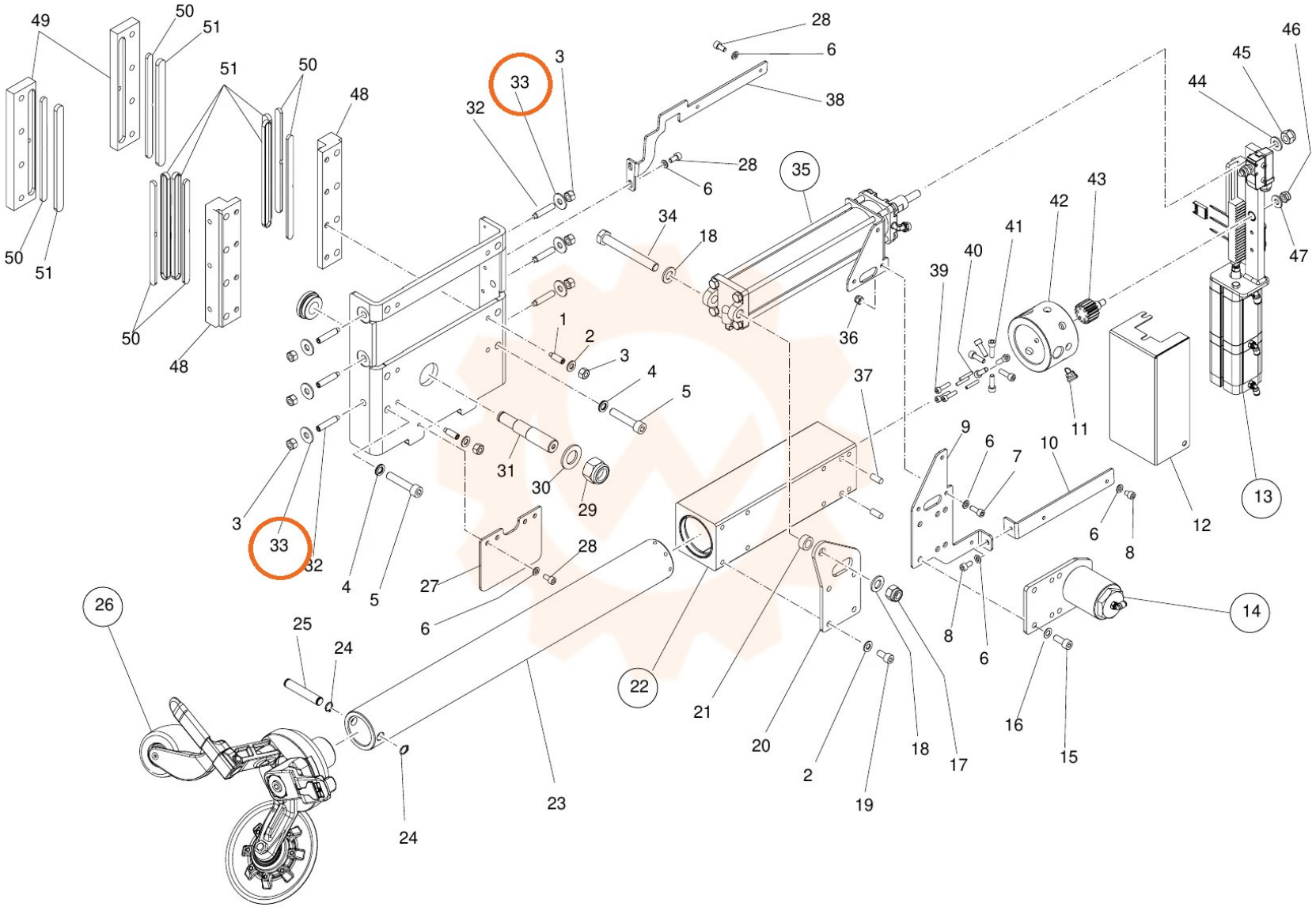
49
50
51
51
50
48
50
51
50
48
32
33
3
28
6
38
28
6
35
34
18
1
2
3
4
5
36
37
39
40
41
42
43
44
45
46
47
11
12
13
9
6
7
10
6
8
8
6
14
16
15
17
18
19
2
20
21
22
23
24
25
26
27
28
29
30
31
3
33
32
4
5
6