Borgmoer M3 | Mondolfo Ferro 2-01017

Mondolfo Ferro TC975XD TI · 2025 · Overzichtstekening · positie 6

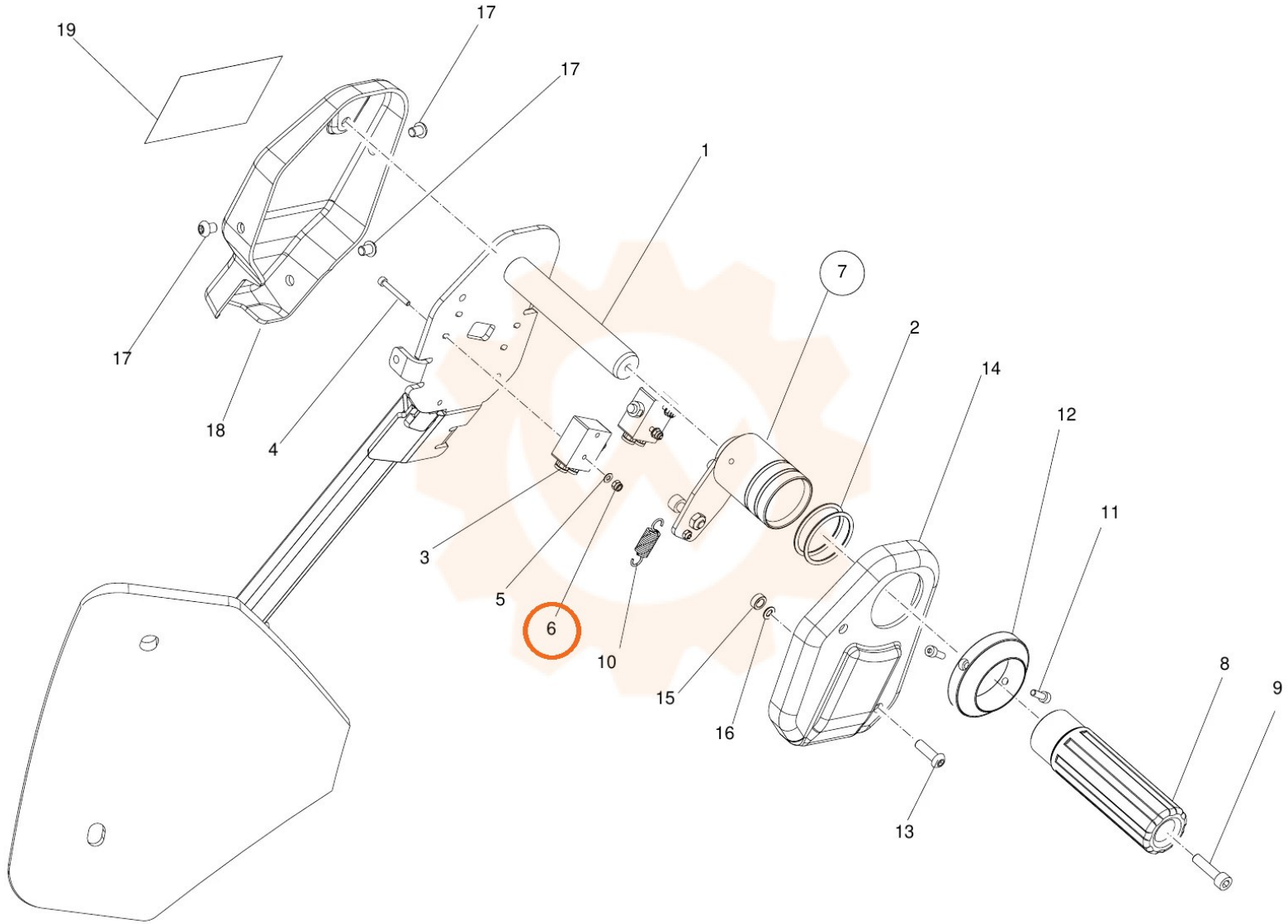
19
17
17
1
7
2
14
12
11
17
18
4
3
5
6
10
15
16
13
8
9