Zeskantbout M8 x 25 | Mondolfo Ferro 2-02024

Mondolfo Ferro TB124 HY · 2025 · Overzichtstekening · positie 2

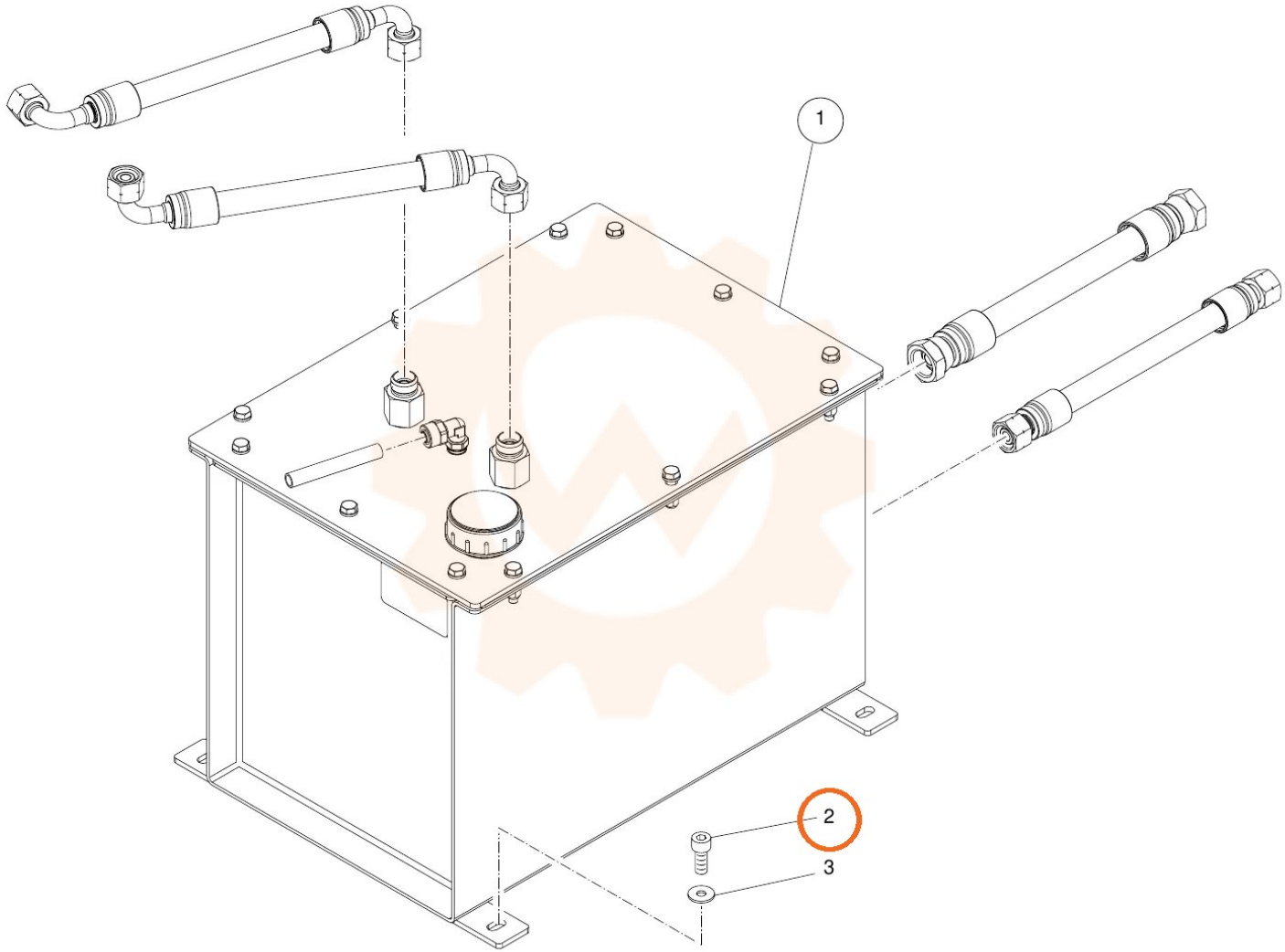
1
2
3