Transformator | Mondolfo Ferro TC-E-3940024

Mondolfo Ferro Titan PI 255HC · 2025 · Tekening 49 · positie 5

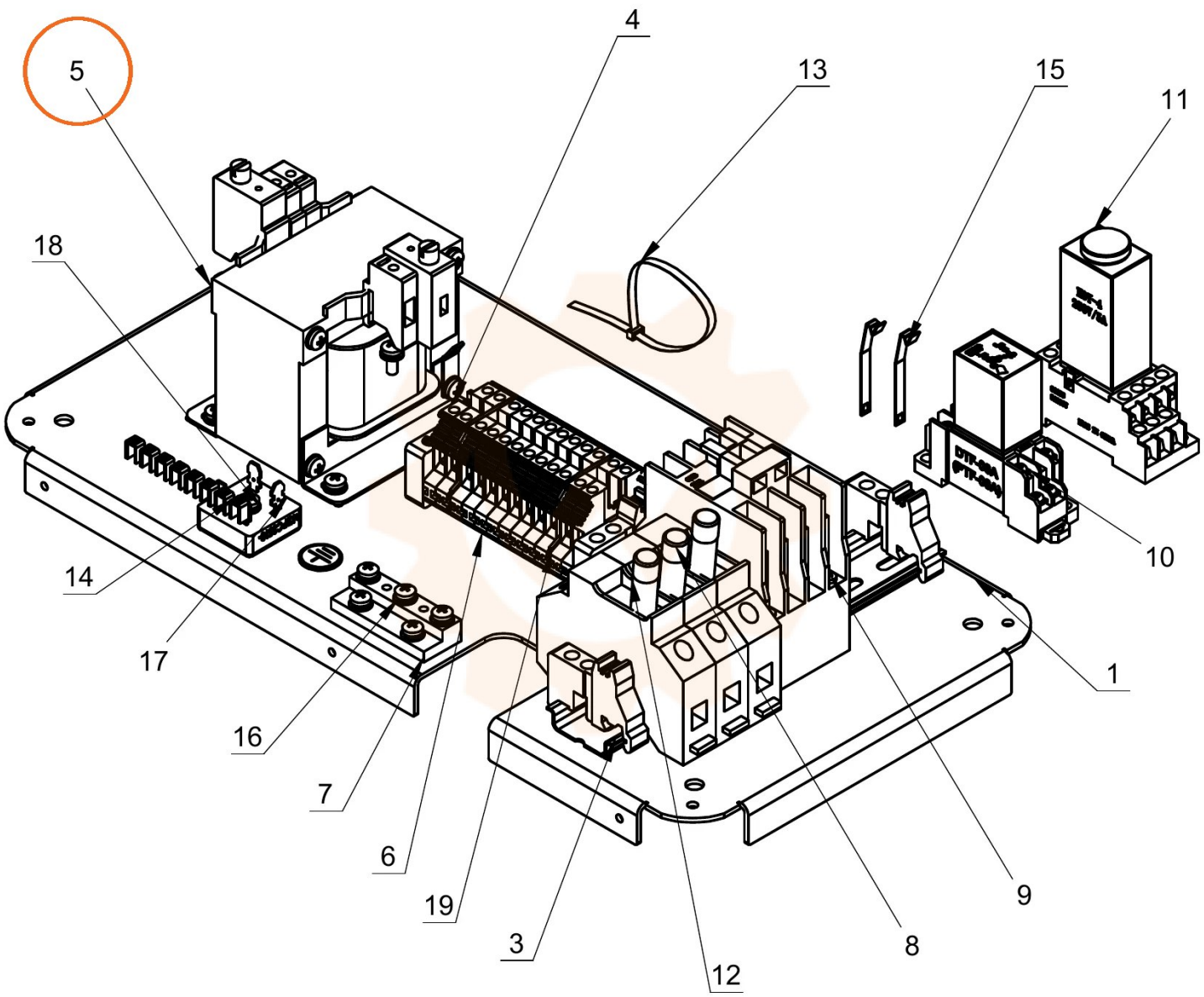
5
4
13
15
11
18
14
17
16
7
6
19
3
12
8
9
1
10