Lage moer M8 | Mondolfo Ferro 2-91680

Mondolfo Ferro Aquila Tornado · 2025 · Overzichtstekening · positie 6

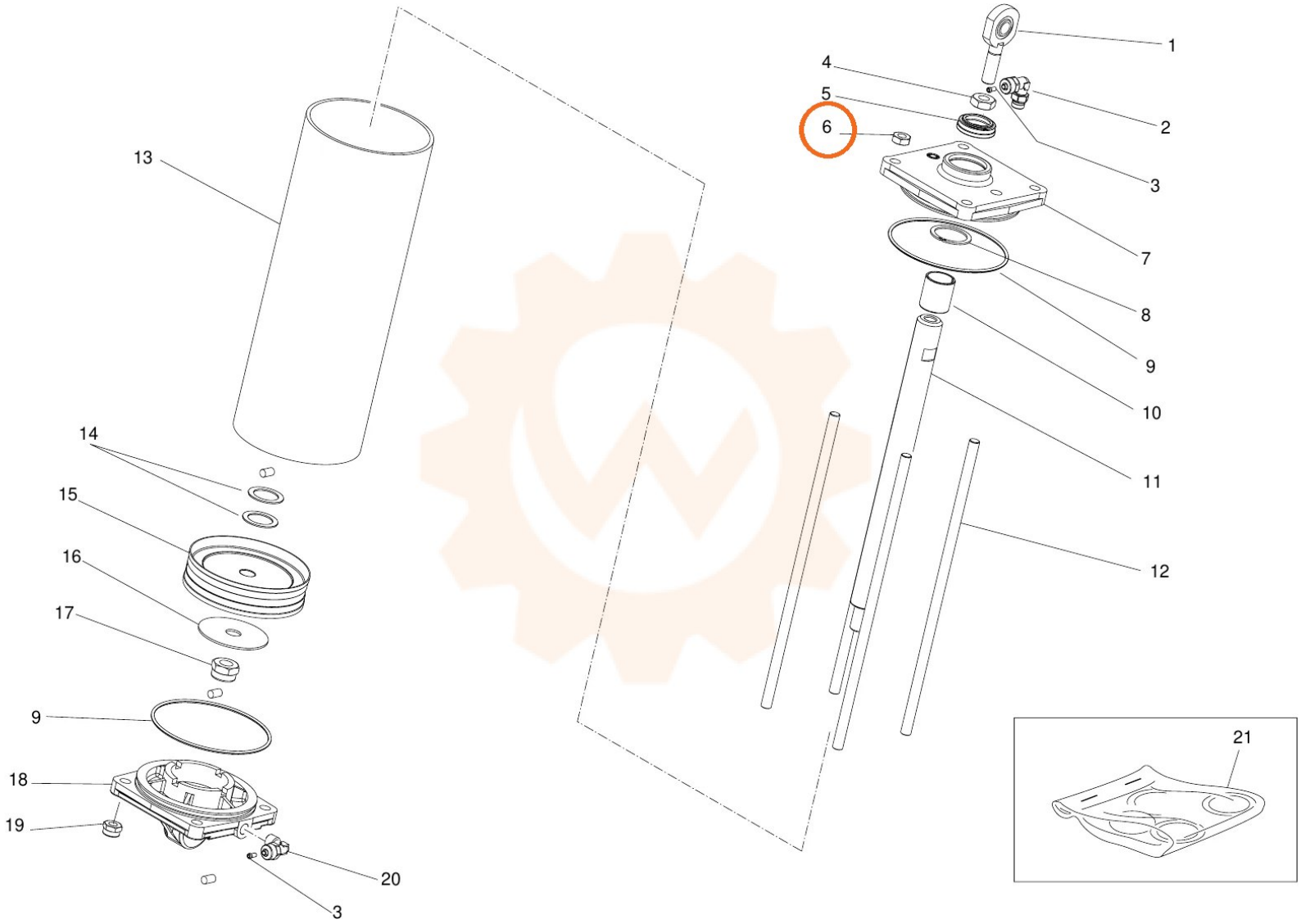
1
4
5
6
2
3
7
8
9
10
11
12
13
14
15
16
17
9
18
19
20
3
21