Microschakelaar | Mondolfo Ferro 900440874

Mondolfo Ferro MT3400 · 2013 · Tekening 710 · positie 901 (2 keer op deze tekening)

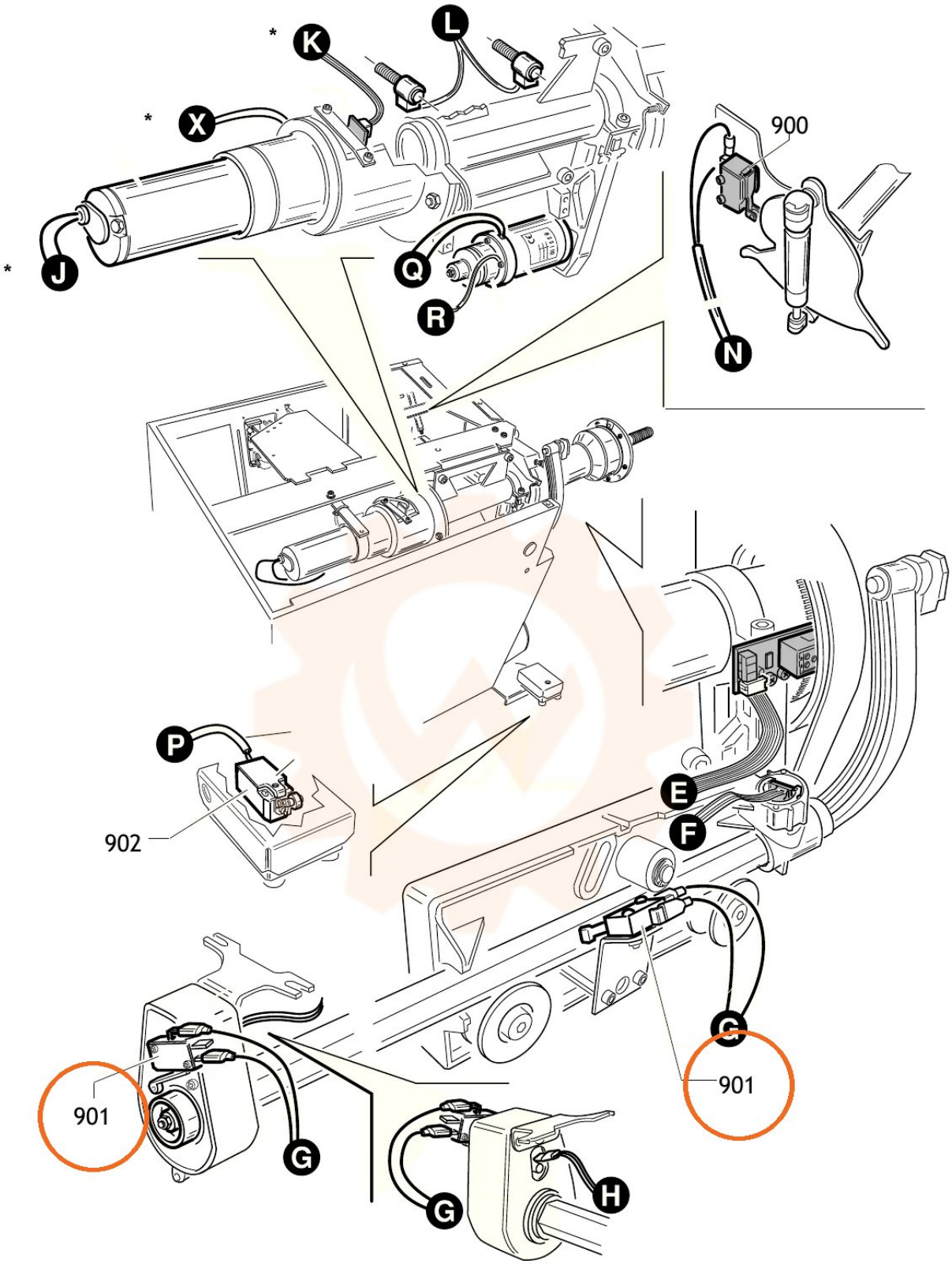

* Solo versione EC
* Only version EC