Manometer bar | Mondolfo Ferro 3-00486

Mondolfo Ferro AS903 - AS904 · 2013 · Tekening 16 · positie 1004

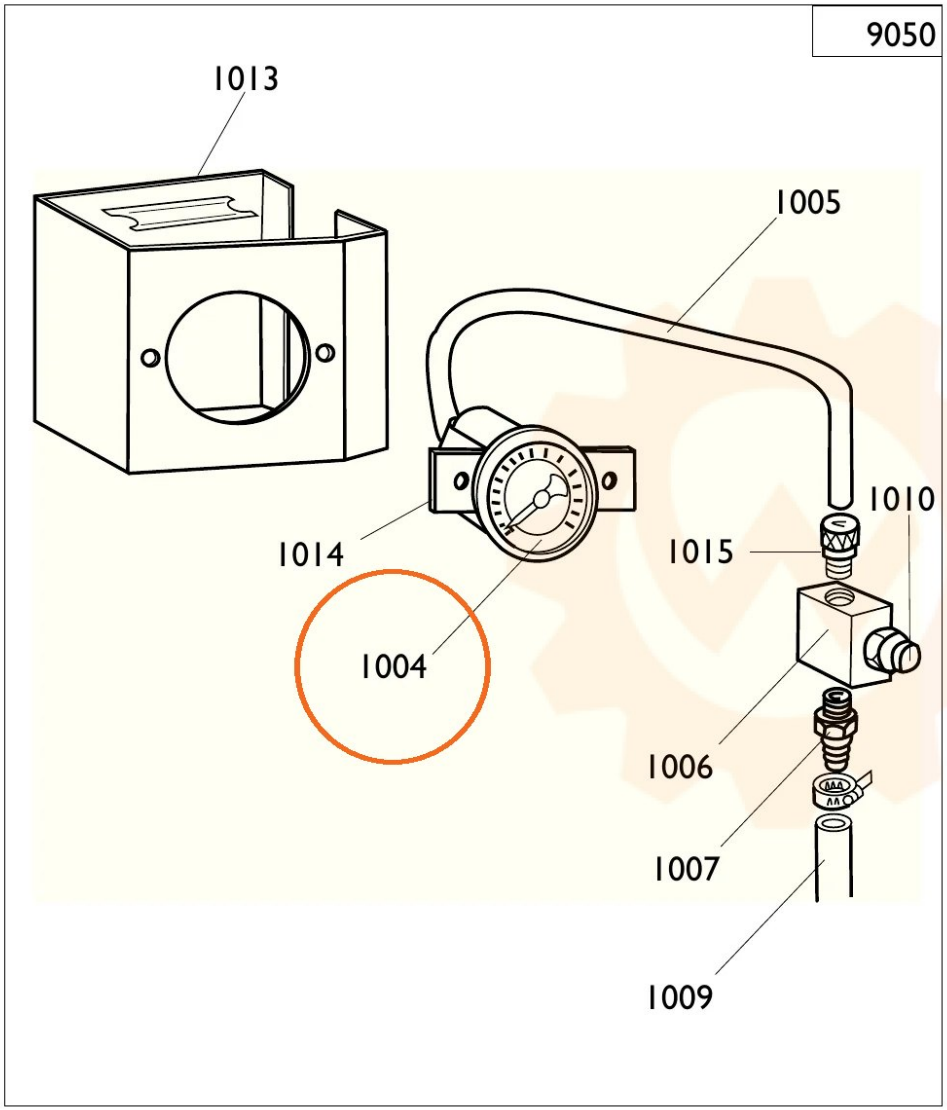
9050
1013
1005
1014
1004
1015
1010
1006
1007
1009

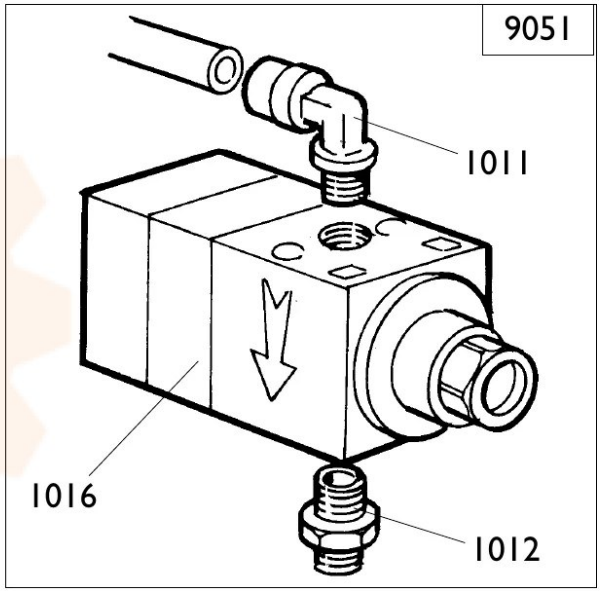
9051
1011
1016
1012