Bus | Mondolfo Ferro 35024229A

Mondolfo Ferro MT2680 - 2700 · 2006 · Tekening 3 · positie C17

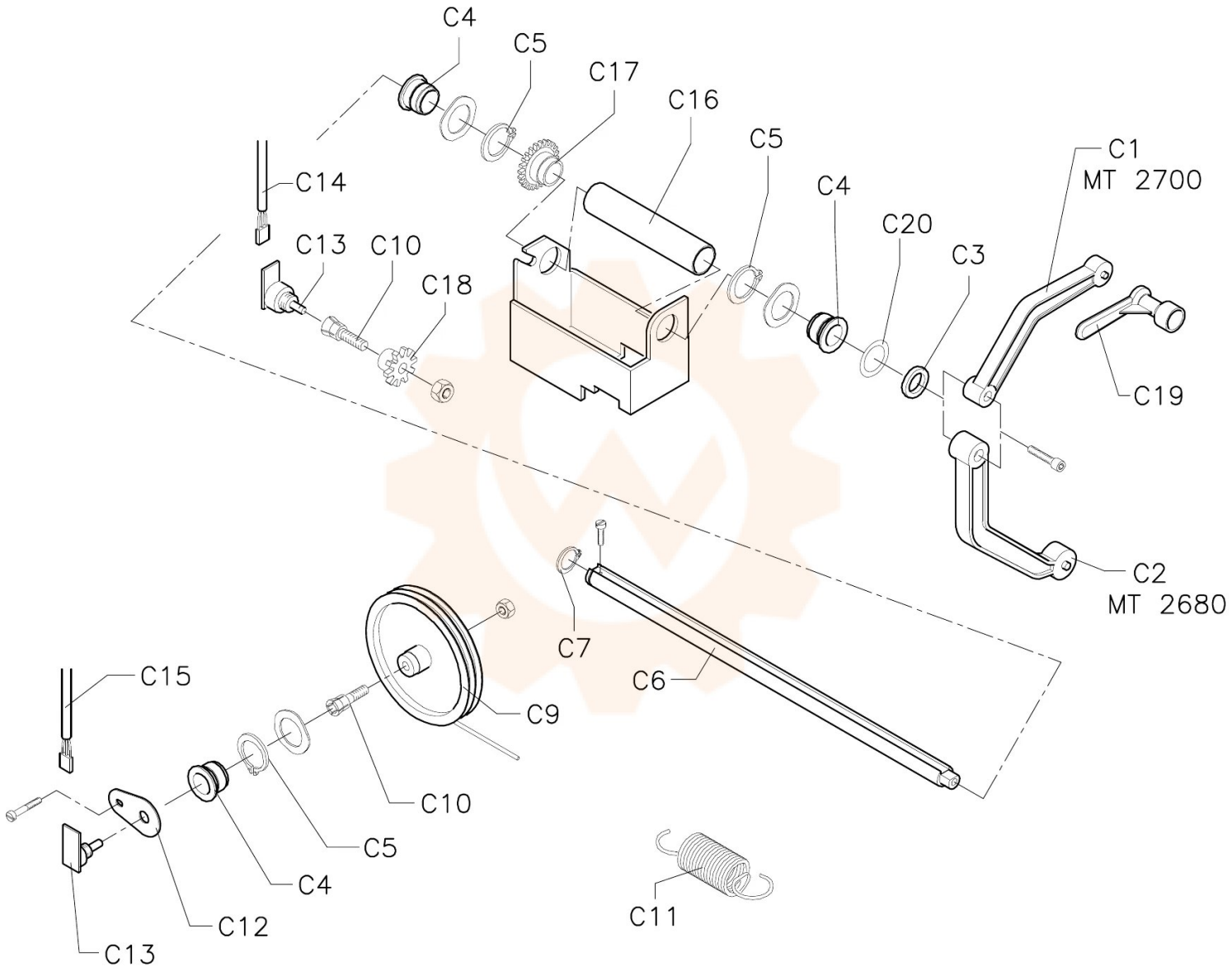

Onderdelentekening Mondolfo Ferro · Workshopparts B.V. · workshopparts.nl · artikelnummer 903427