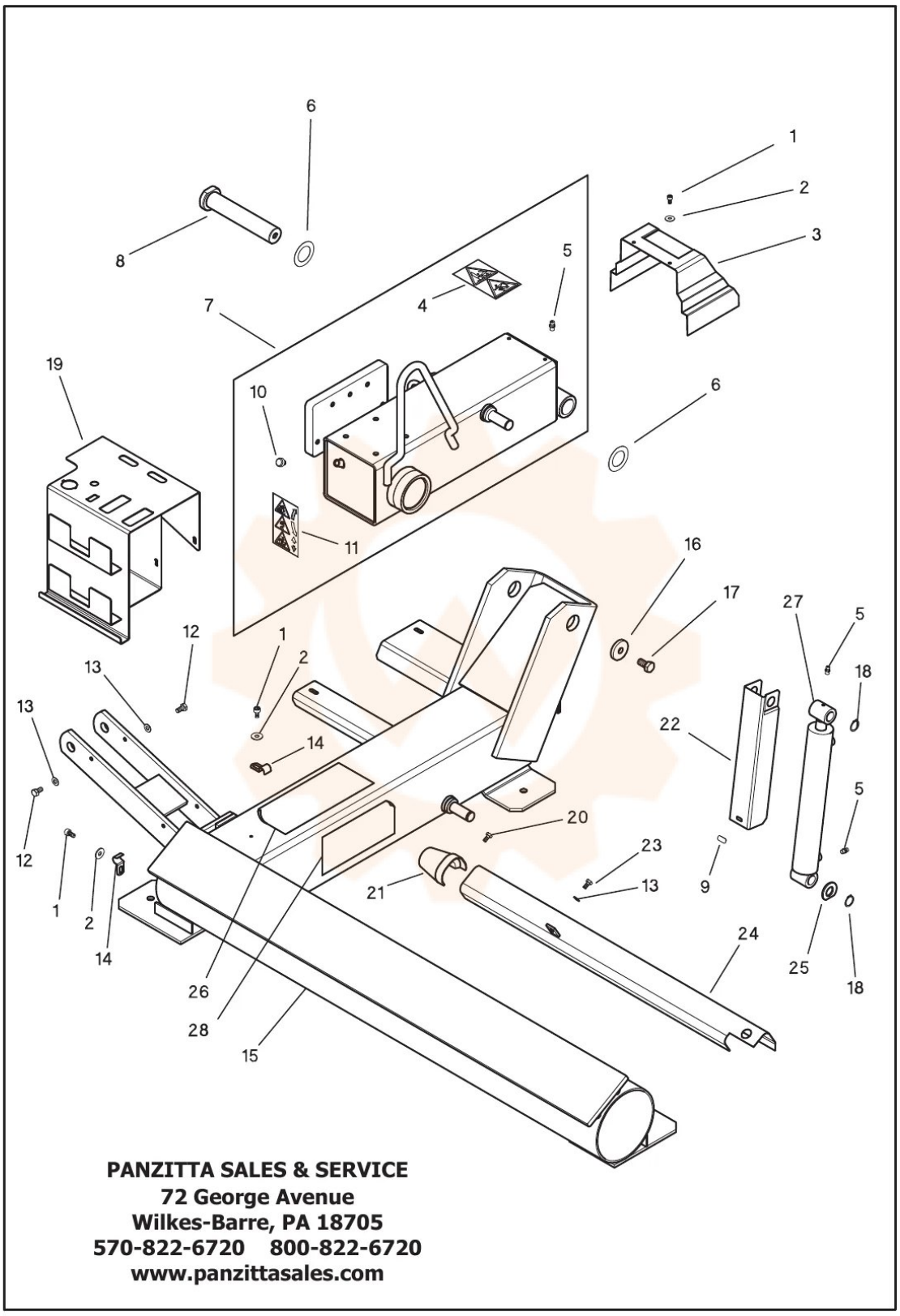

Cod. 4-117839 Rev. Tav. 01