Borgmoer M10 | Mondolfo Ferro 2-01019

Mondolfo Ferro MT3000 Tilt UP · 2015 · Tekening 9 · positie 17

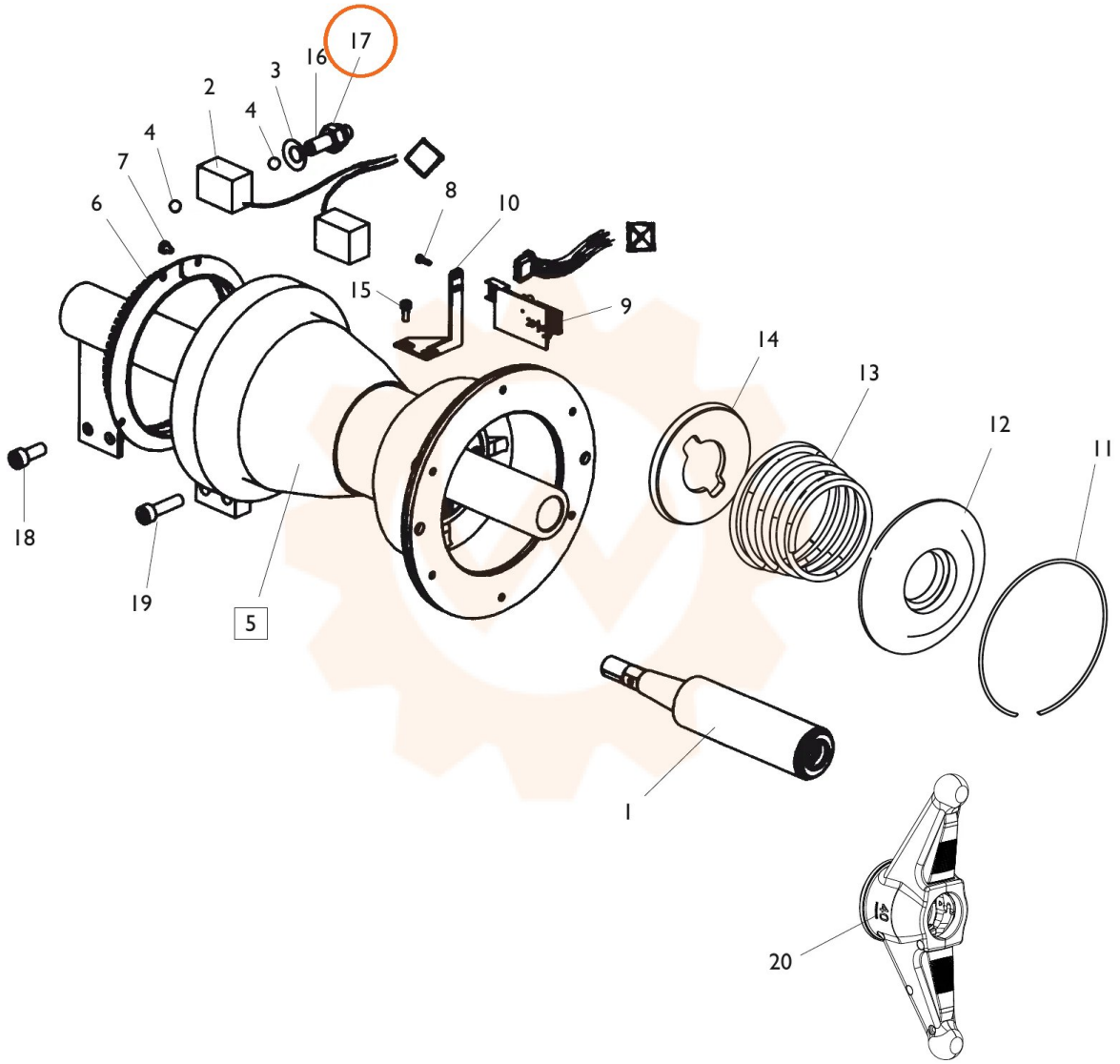
17
16
3
2
4
4
7
6
8
10
15
9
14
13
12
11
18
19
5
1
20