221-2 3-armig trekker met conische zelfspanning, tot 150 mm klembereik, 170 mm spandiepte



BESCHRIJVING

De 3-armige trekker met conische zelfspanning wordt gebruikt voor het centrisch trekken van lagers, tandwielen en schijven in alle gangbare maten voor Ambacht, werkplaats en Industrie. Daarmee kan elk onderdeel worden losgemaakt dat op een as zit en van buitenaf vrij toegankelijk is. Door het aandraaien van de spanconus worden de trekhaken automatisch gecentreerd. Door de spanconus te bedienen kan het gewenste klembereik worden ingesteld. Bovendien kunnen de trekhaken met behulp van de conus worden voorgespannen om mogelijk wegglijden te voorkomen. Zowel inzetbaar als buitentrekker alsook als binnentrekker (in combinatie met een slagtrekker of een tegensteun) door de trekhaken en de spanconus eenvoudig om te draaien. De 3-armigheid garandeert een gelijkmatige lastverdeling en daardoor een bijzonder veilige grip op het te trekken onderdeel.

VOORDEEL

- Zelfcentrering van de armen door het aandraaien van de spanconus
- De spankonus regelt de instelling van de gewenste spandiepte.
- Optioneel om te bouwen van een uitwendige trekker naar een binnentrekker door het omdraaien van de trekhaken en de spanconus
- De 3-armige uitvoering zorgt voor een gelijkmatige krachtverdeling en maakt grotere trekkrachten mogelijk

STAMGEGEVENS

GTIN [GTIN]	4021176080173
Land van herkomst	DE
Materiaal	Gereedschapsstaal
Serie	221
Brutogewicht [kg]	2,45 kg
Inhoud van de verpakking	1 deel
Verpakkingswet	Rezykkat rHDPE 61
Wereldwijde verkoopbaarheid	Ja (REACH, RoHS, POP, PROP65, TSCA)

ONDERDELEN

- 221-1-T_Brug

APPLICATIE AFBEELDING



DETAILAFBEELDING



3-armig trekker met conische zelfspanning, tot 150 mm klembereik, 170 mm spandiepte

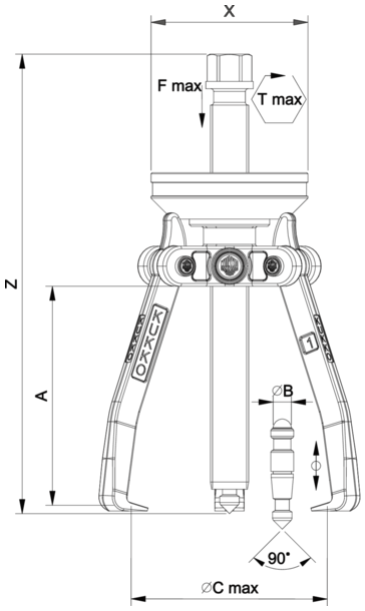

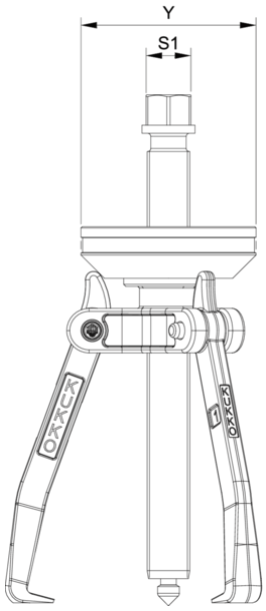

Afkorting	Attribuut	Wert
X	Totale breedte [mm]	100 mm
Y	Totale diepte [mm]	93 mm
Z	Totale hoogte [mm]	250 mm
A	Klemdiepte buiten aftrekken [mm]	170 mm
S1	Breedte over vlakken [mm]	22 mm
Cmin	Spanwijdte buiten aftrekken (min.) [mm]	0 mm
Cmax	Spanbreedte buiten aftrekken (max.) [mm]	150 mm
K	Dikte van de haakwortel aan de punt (klauwdikte K) [mm]	2 mm
J	Haakbasisbreedte (klauwbreedte J) [mm]	16 mm
O	Bruikbare haakbasisdiepte (bruikbare klauwdiepte O) [mm]	14 mm
H	Totale haakworteldiepte (totale klauwdiepte H) [mm]	24 mm
L	Totale klauwdikte (L+1mm) (klauwafstand tot basisoppervlak) [mm]	8 mm
Emin	Spanbreedte binnenverlenging (min.) [mm]	60 mm
Emax	Spanbreedte binnenste verlenging (max.) [mm]	180 mm
Tmax	Max. koppel [Nm]	130 Nm
Fmax	Maximale trekkracht [t]	6.5 t
Fmax	Max. trekkracht [kN]	65 kN

Afkorting	Attribuut	Wert
X	Totale breedte [mm]	100 mm
Y	Totale diepte [mm]	93 mm
Z	Totale hoogte [mm]	250 mm
A	Klemdiepte buiten aftrekken [mm]	170 mm
S1	Breedte over vlakken [mm]	22 mm
Cmin	Spanwijdte buiten aftrekken (min.) [mm]	0 mm
Cmax	Spanbreedte buiten aftrekken (max.) [mm]	150 mm
K	Dikte van de haakwortel aan de punt (klauwdikte K) [mm]	2 mm
J	Haakbasisbreedte (klauwbreedte J) [mm]	16 mm
O	Bruikbare haakbasisdiepte (bruikbare klauwdiepte O) [mm]	14 mm
H	Totale haakworteldiepte (totale klauwdiepte H) [mm]	24 mm
L	Totale klauwdikte (L+1mm) (klauwafstand tot basisoppervlak) [mm]	8 mm
Emin	Spanbreedte binnenverlenging (min.) [mm]	60 mm
Emax	Spanbreedte binnenste verlenging (max.) [mm]	180 mm
Tmax	Max. koppel [Nm]	130 Nm
Fmax	Maximale trekkracht [t]	6.5 t
Fmax	Max. trekkracht [kN]	65 kN

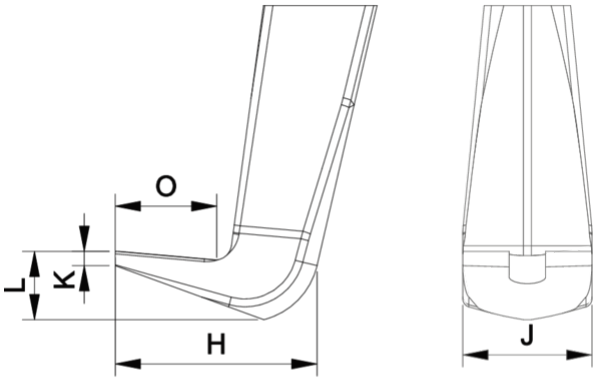

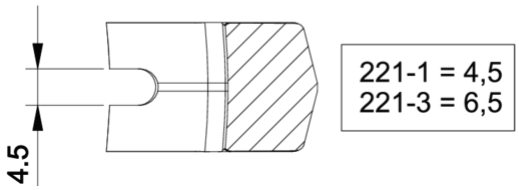

Afkorting	Attribuut	Wert
X	Totale breedte [mm]	100 mm
Y	Totale diepte [mm]	93 mm
Z	Totale hoogte [mm]	250 mm
A	Klemdiepte buiten aftrekken [mm]	170 mm
S1	Breedte over vlakken [mm]	22 mm
Cmin	Spanwijdte buiten aftrekken (min.) [mm]	0 mm
Cmax	Spanbreedte buiten aftrekken (max.) [mm]	150 mm
K	Dikte van de haakwortel aan de punt (klauwdikte K) [mm]	2 mm
J	Haakbasisbreedte (klauwbreedte J) [mm]	16 mm
O	Bruikbare haakbasisdiepte (bruikbare klauwdiepte O) [mm]	14 mm
H	Totale haakworteldiepte (totale klauwdiepte H) [mm]	24 mm
L	Totale klauwdikte (L+1mm) (klauwafstand tot basisoppervlak) [mm]	8 mm
Emin	Spanbreedte binnenverlenging (min.) [mm]	60 mm
Emax	Spanbreedte binnenste verlenging (max.) [mm]	180 mm
Tmax	Max. koppel [Nm]	130 Nm
Fmax	Maximale trekkracht [t]	6.5 t
Fmax	Max. trekkracht [kN]	65 kN