T-stuk G1/4 | Mondolfo Ferro 3-00286

Mondolfo Ferro TC915XD TI · 2025 · Overzichtstekening · positie 1

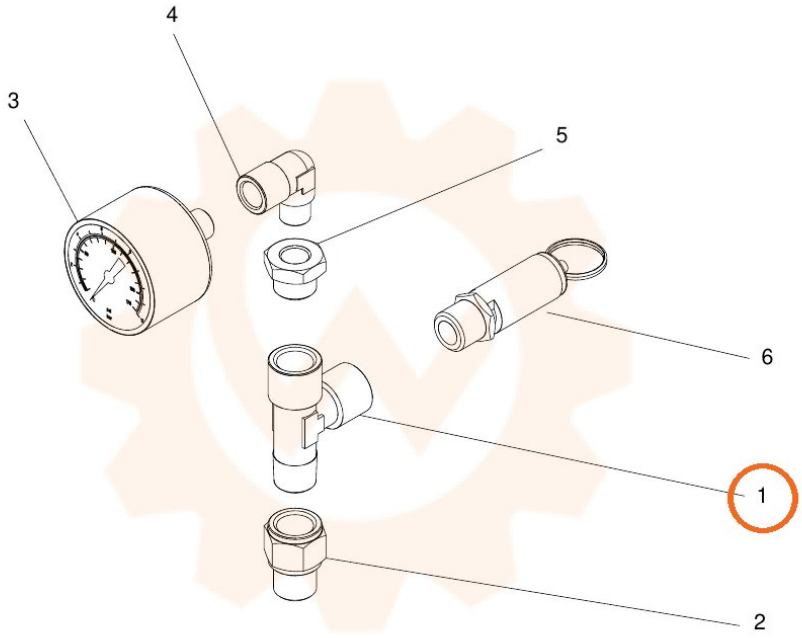
4
3
5
6
1
2