Knop | Mondolfo Ferro 425219

Mondolfo Ferro Super RM Mini · 2023 · Overzichtstekening · positie 5

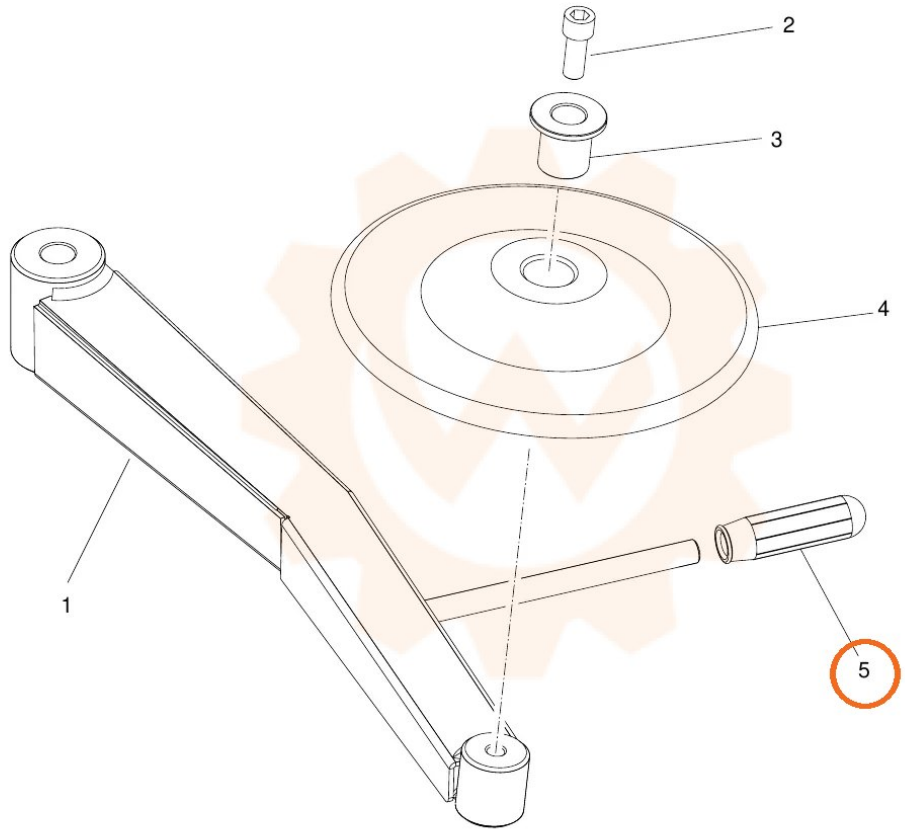
2
3
4
1
5