Schroef M4 x 10 | Mondolfo Ferro 2-00605

Mondolfo Ferro TB124 HY Reverse · 2025 · Overzichtstekening · positie 43

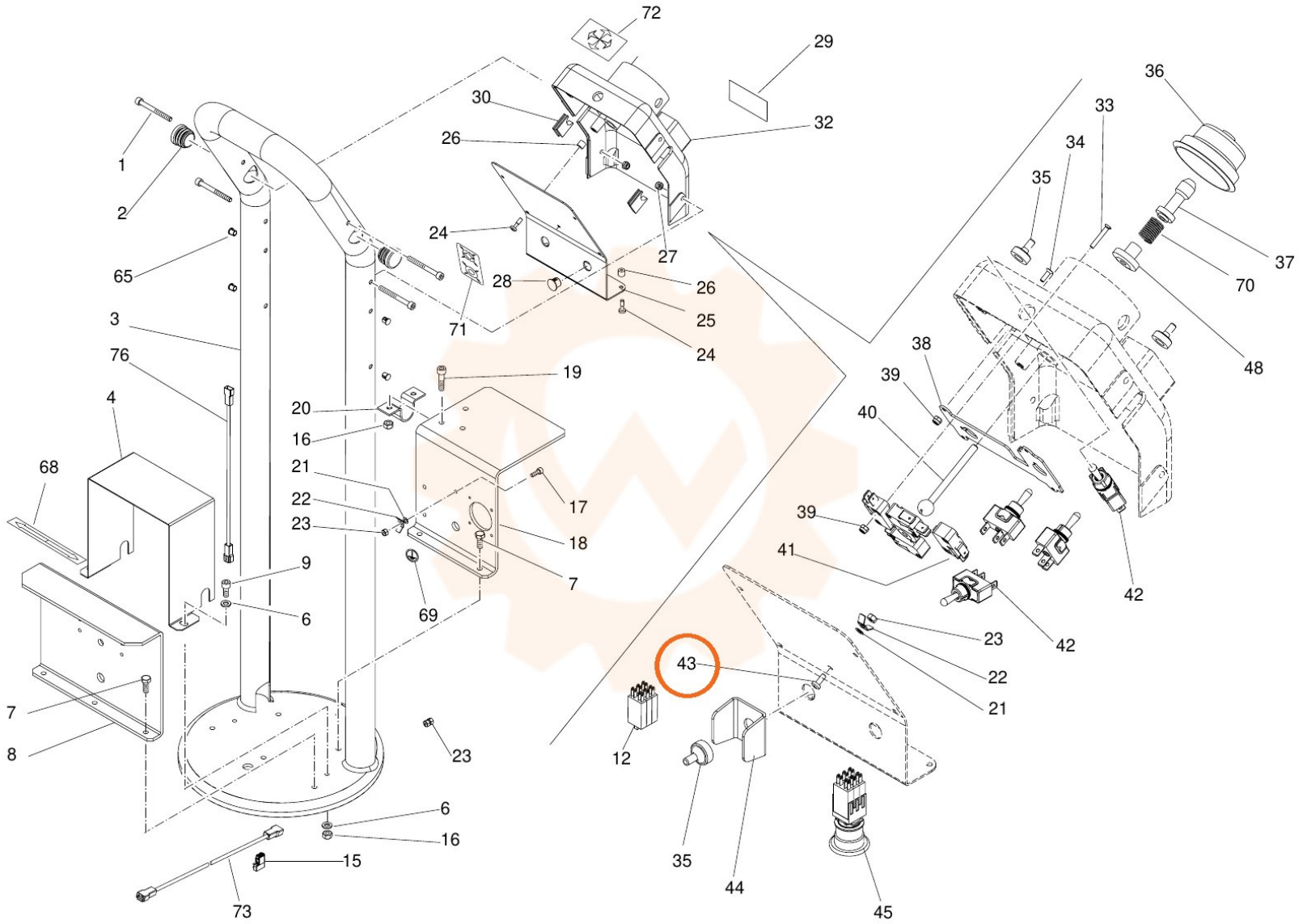
72
29
36
30
32
33
26
34
1
35
2
24
27
37
65
28
26
70
71
25
3
24
48
76
19
38
39
4
20
40
16
68
21
17
22
39
23
18
41
9
7
42
6
69
42
23
43
22
21
7
8
23
12
6
16
15
35
44
73
45