Geflensde slagstop | Mondolfo Ferro 4-140624

Mondolfo Ferro MT6350 · 2026 · Tekening 7 · positie 35

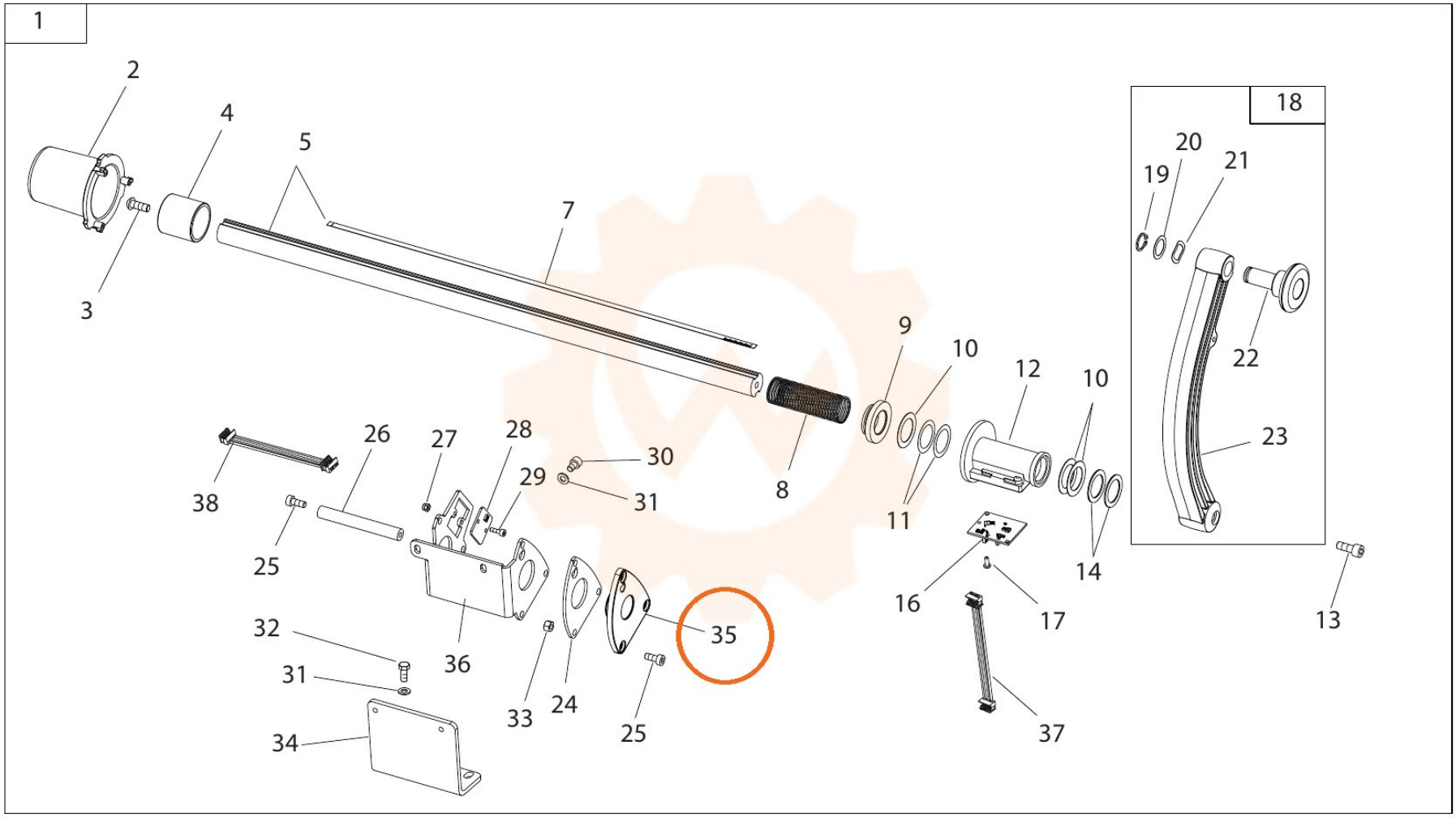
1
2
3
4
5
7
8
9
10
11
12
10
14
16
17
13
18
19
20
21
22
23
25
26
27
28
29
30
31
38
32
31
34
36
33
24
25
35
37