Klep | Mondolfo Ferro 3-00371

Mondolfo Ferro MT6450 - MT6650 · 2025 · Overzichtstekening · positie 3

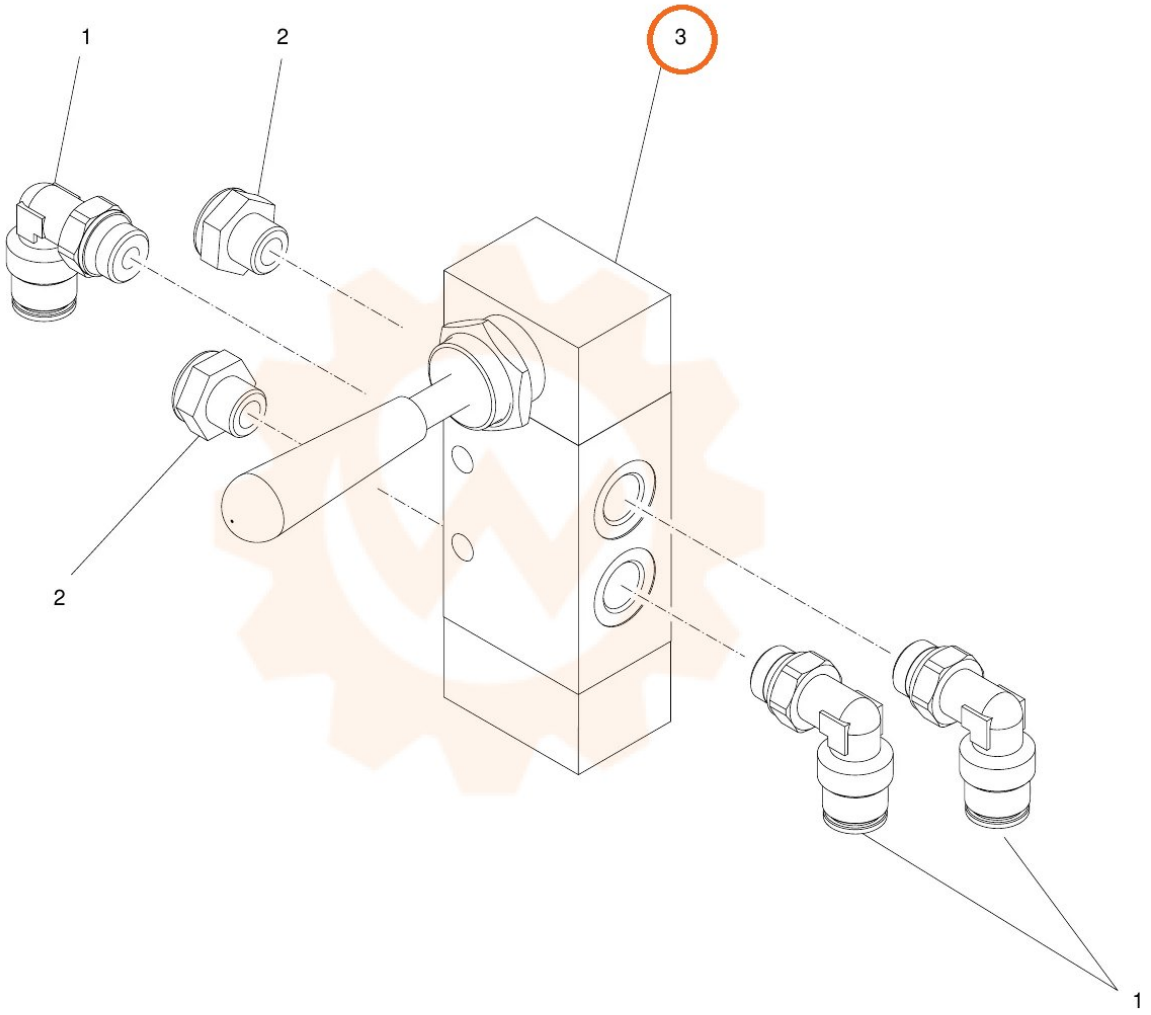
1
2
3
2
1