Borgmoer M6 | Mondolfo Ferro 2-01979

Mondolfo Ferro MT4000 UP · 2022 · Tekening 33 · positie 4 (2 keer op deze tekening)

VISTA ANTERIORE
FRONT VIEW

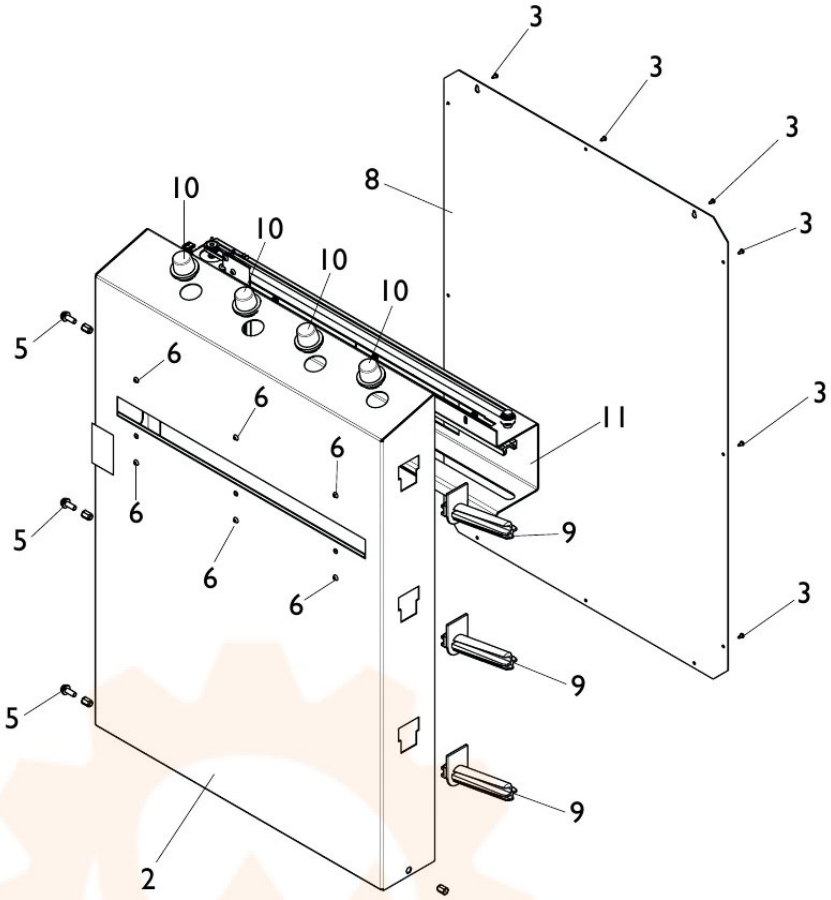

VISTA POSTERIORE
REAR VIEW

