Pen | Mondolfo Ferro 4-102482

Mondolfo Ferro Super RM Mini · 2023 · Overzichtstekening · positie 4

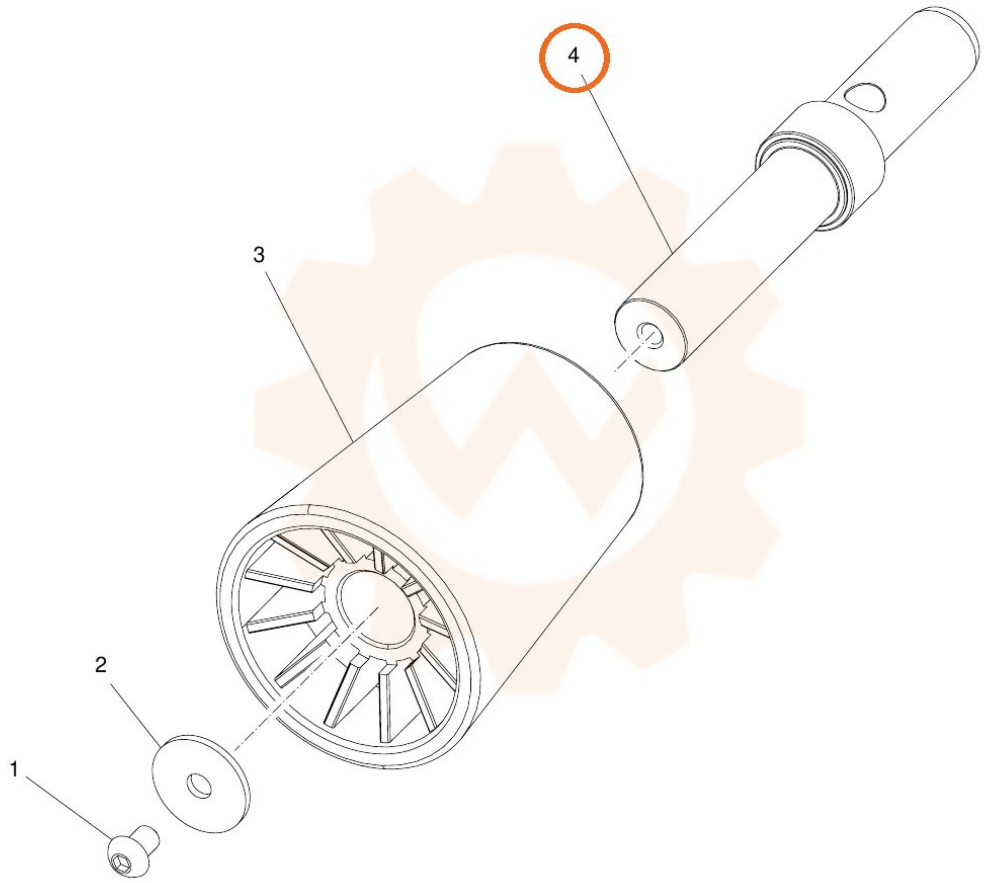
4
3
2
1