CORGHI	ET 88	Fig. D	03 / 16	Testata

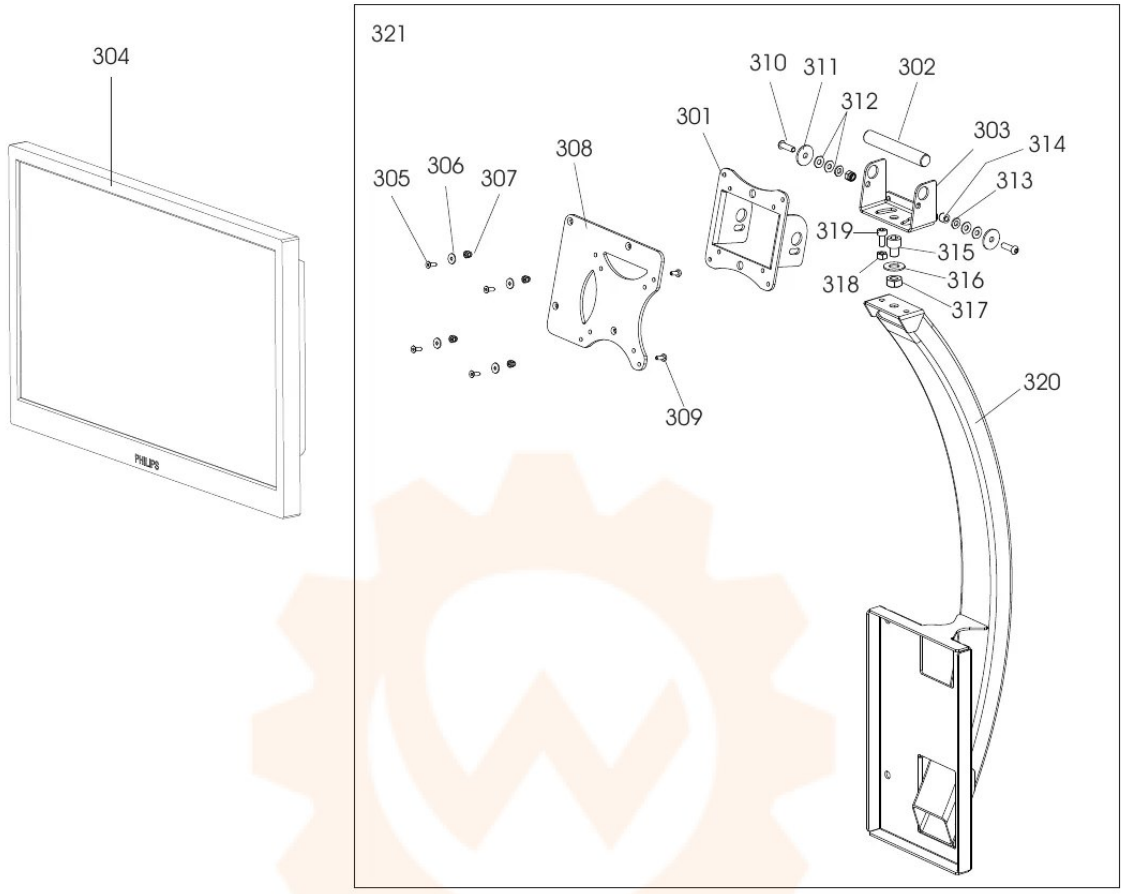

0301	4-104381	FLANGIA	FLANGE
0302	4-104380	PERNO	PIN
0303	4-107957	FLANGIA	FLANGE
0304	4-118436	MONITOR-LCD 19"	MONITOR LCD 19"
0305	2-00849	VTSPEI M4X12	SCREW M4X12
0306	2-91679	ROSETTA D.4X12	WASHER D.4X12
0307	2-00700	DADO ES. M4	NUT M4
0308	4-119983	PIASTRA	PLATE
0309	2-00605	VTCIC M4X10	SCREW M4X10
0310	2-02794	VTBEI M6X20	SCREW M6X20
0311	2-80079	RONDELLA D.6X24X2	WADSHER D.6X24X2
0312	3-01756	RONDELLA D.6X14X1	WASHER D.6X14X1
0313	2-00211	RONDELLA D.6	WASHER D.6
0314	2-01257	DAOD ES.A. M6	NUT M6
0315	2-91720	VTCEI M10X12	SCREW M10X12
0316	4-107962	RALLA	WASHER
0317	422289	DADO ES.A. M10	NUT M10
0318	2-00127	DADO ES. M6	NUT M6
0319	2-02092	VTCEI M6X14	SCREW M6X14
0320	4-107826	SUPPORTO MONITOR	MONITOR SUPPORT
0321	5-103105	SUPPORTO MONITOR CPL.	MONITOR SUPPORT ASSEMBLY