GRUPPO UTENSILE
TOOL GROUP

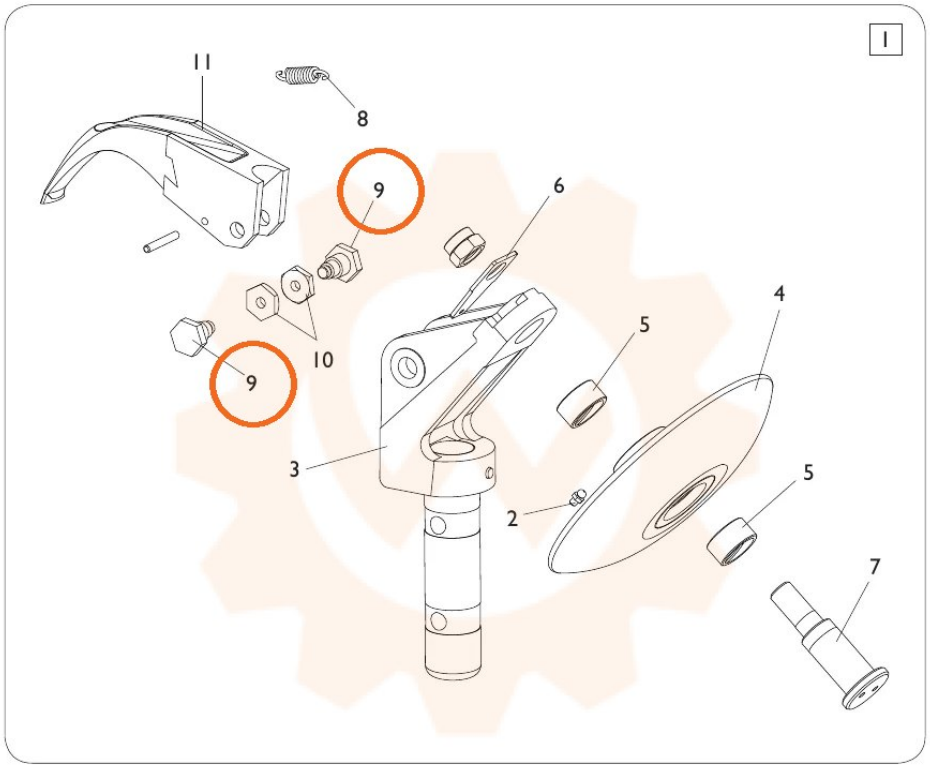

TORNA AL COMPLESSIVO
RETURNS TO OVERALL