Rechter balanceerpedaal | Mondolfo Ferro 3308571A

Mondolfo Ferro TBE156 Pro · 2024 · Tekening 15 · positie 27

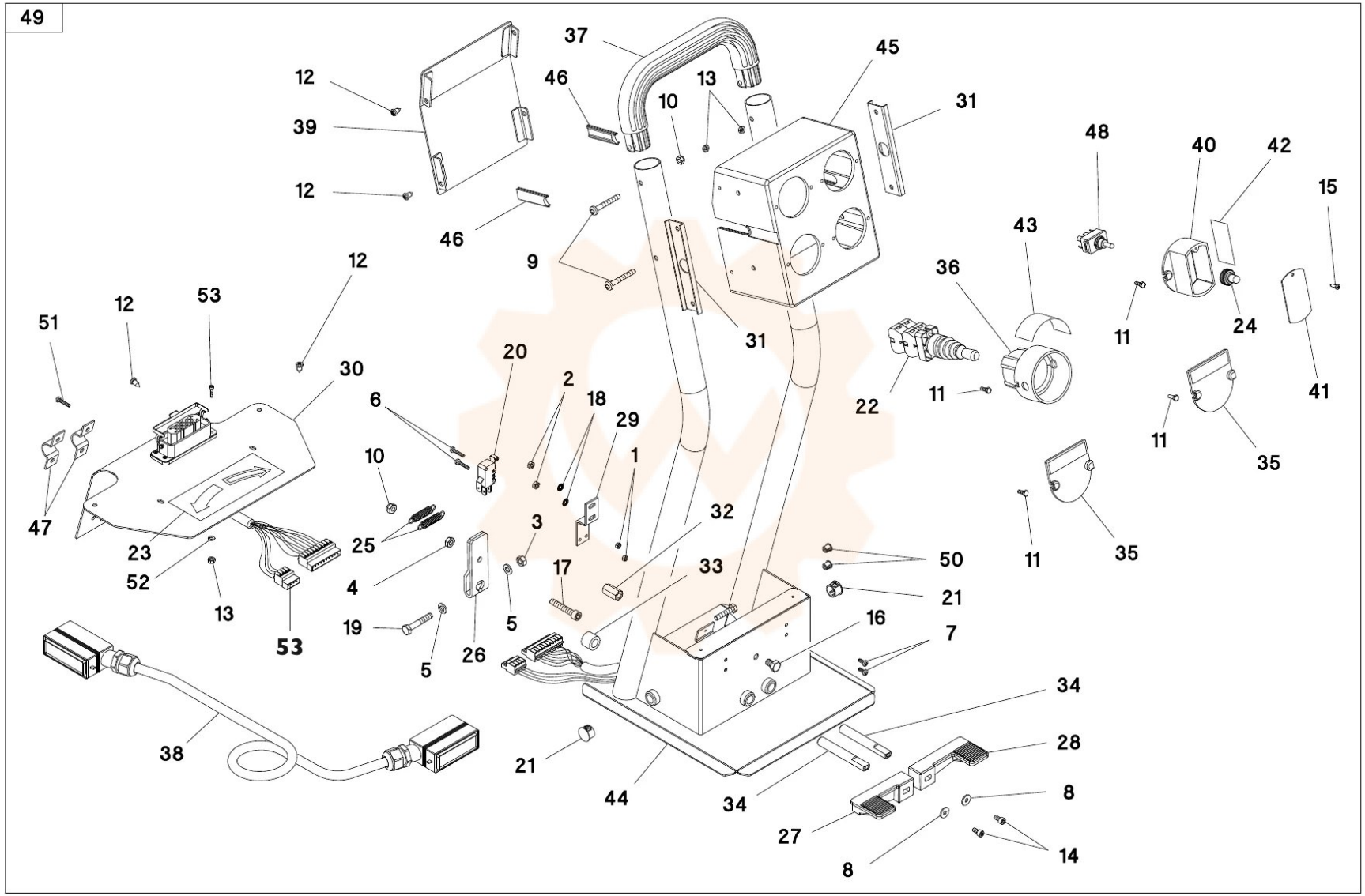

Onderdelentekening Mondolfo Ferro · Workshopparts B.V. · workshopparts.nl · artikelnummer 905424