GRUPPO OSCILLANTE
OSCILLATING GROUP

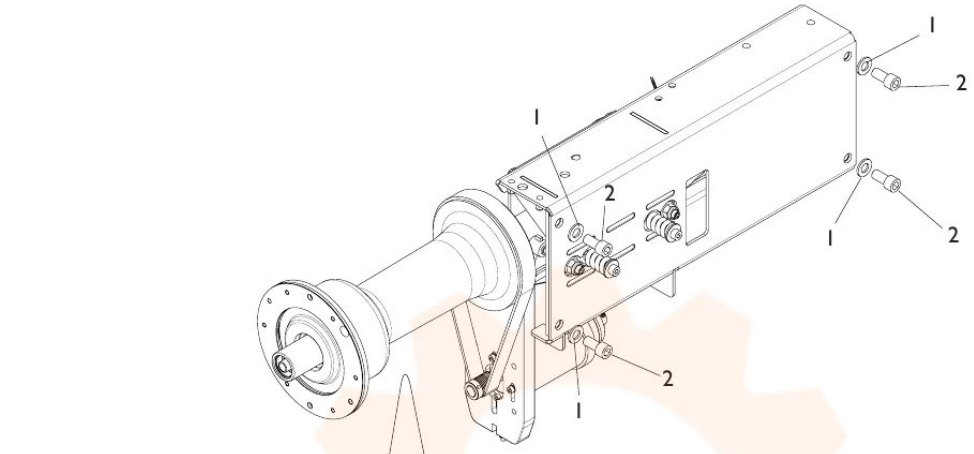

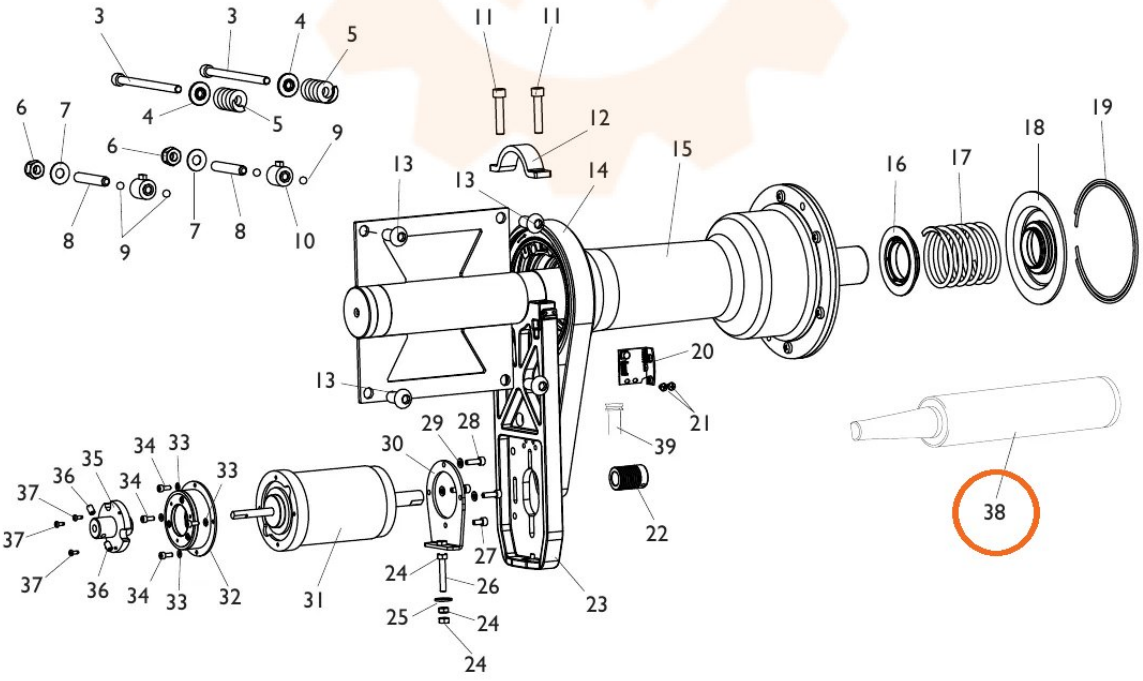

TORNA AL COMPLESSIVO
RETURNS TO OVERALL