Knop | Mondolfo Ferro 356891A

Mondolfo Ferro GTR-7000CCD · 2024 · Tekening 2 · positie 5

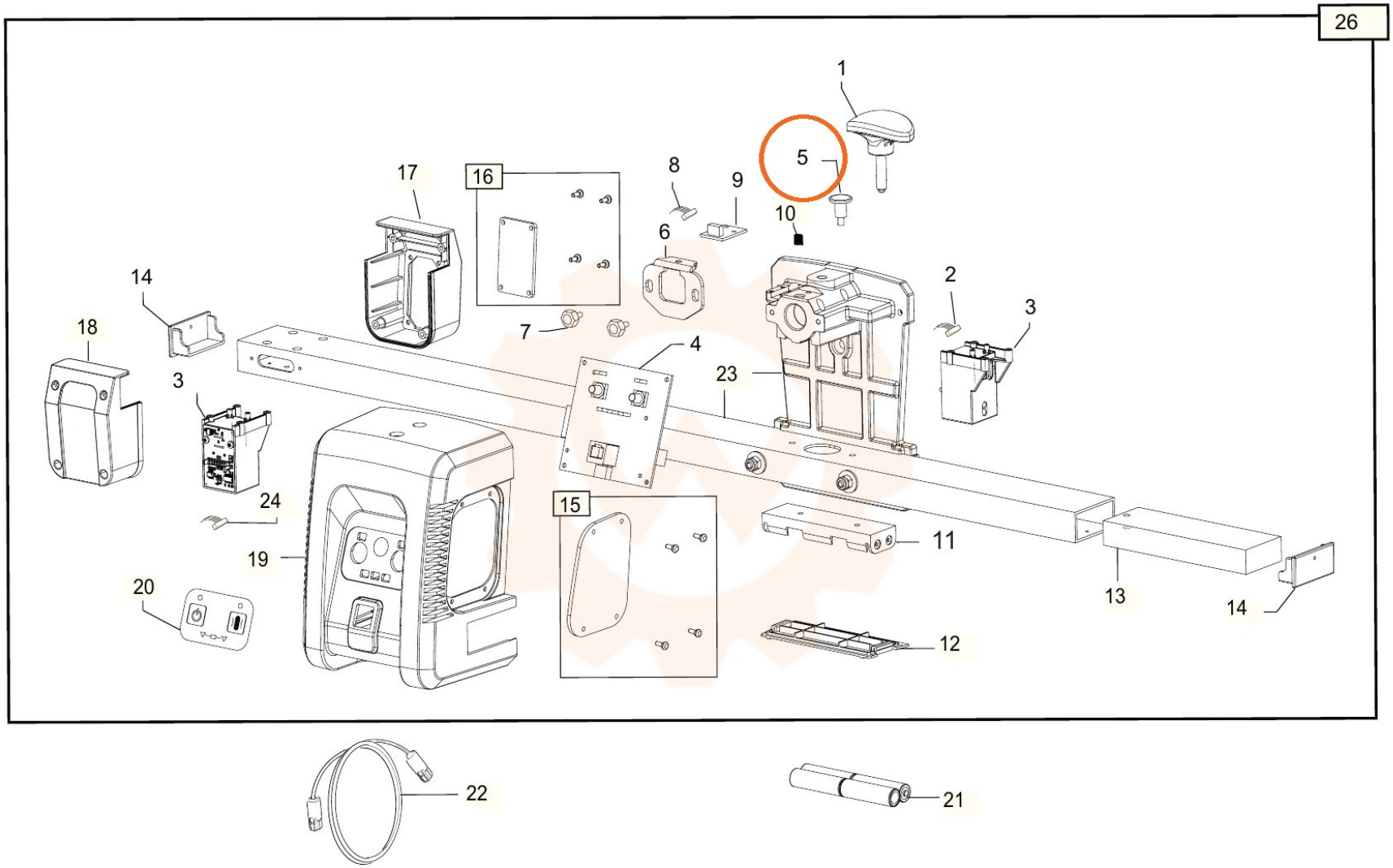
26
1
5
8
9
10
17
16
6
14
2
3
18
7
4
23
3
24
15
19
11
20
13
14
12
22
21