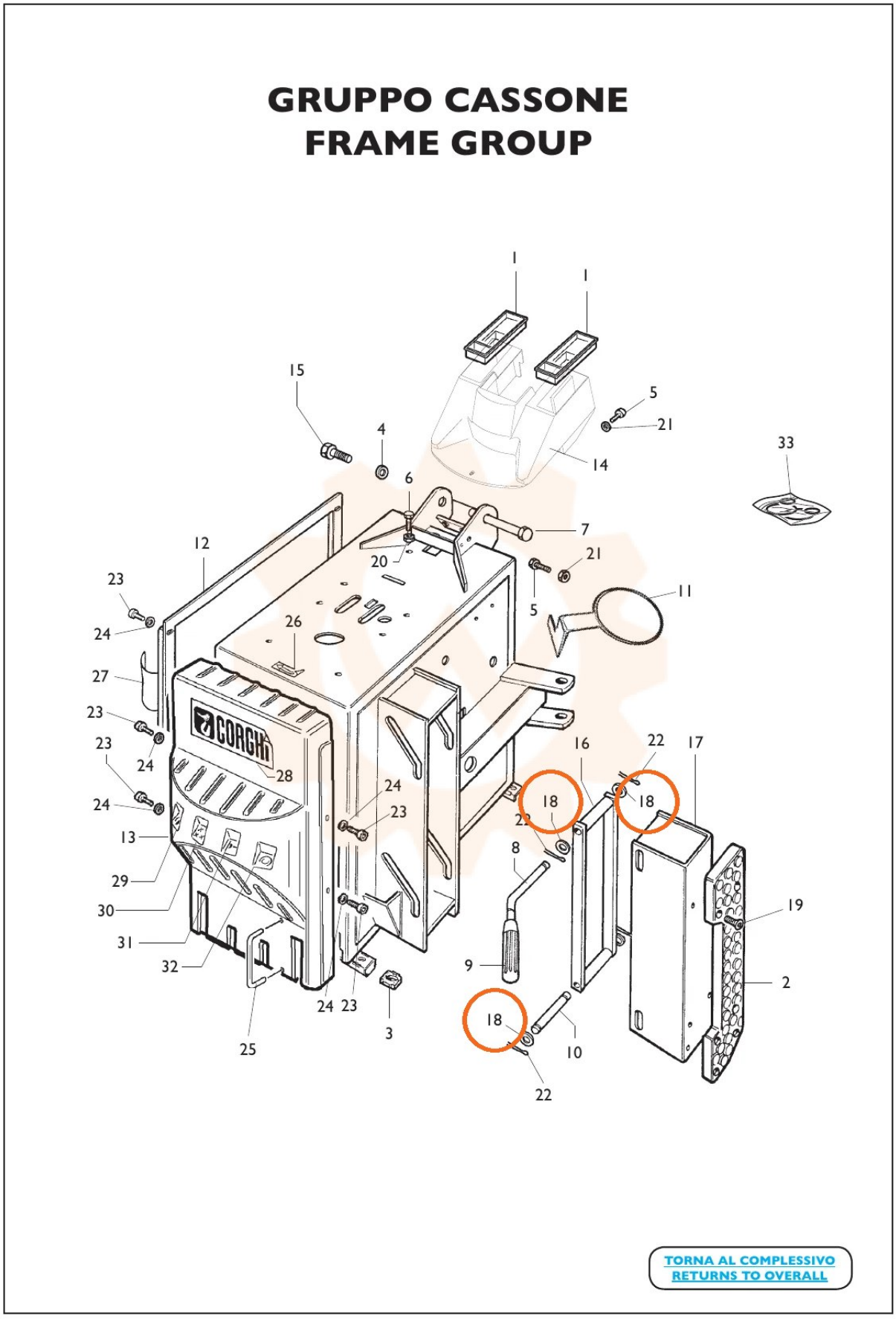
GRUPPO CASSONE
FRAME GROUP
TORNA AL COMPLESSIVO
RETURNS TO OVERALL