# Motor 230/1/60Hz | Mondolfo Ferro 4-110900

Mondolfo Ferro Startline S112 · 2026 · Tekening 7 · positie 505

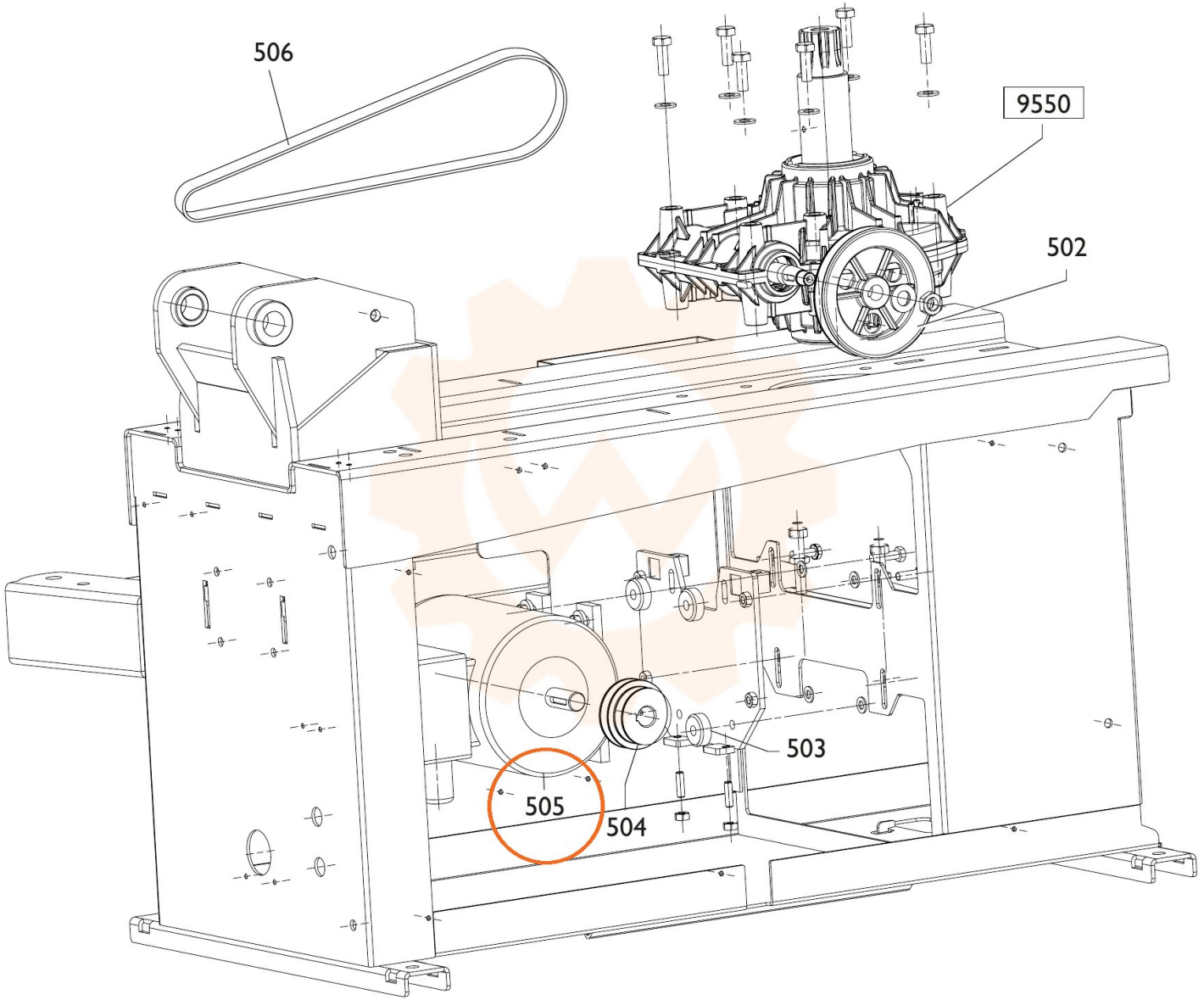
506
9550
502
503
505
504