PIATTO ROTANTE CON ENCODER
ROTATING PLATFORM WITH ENCODER

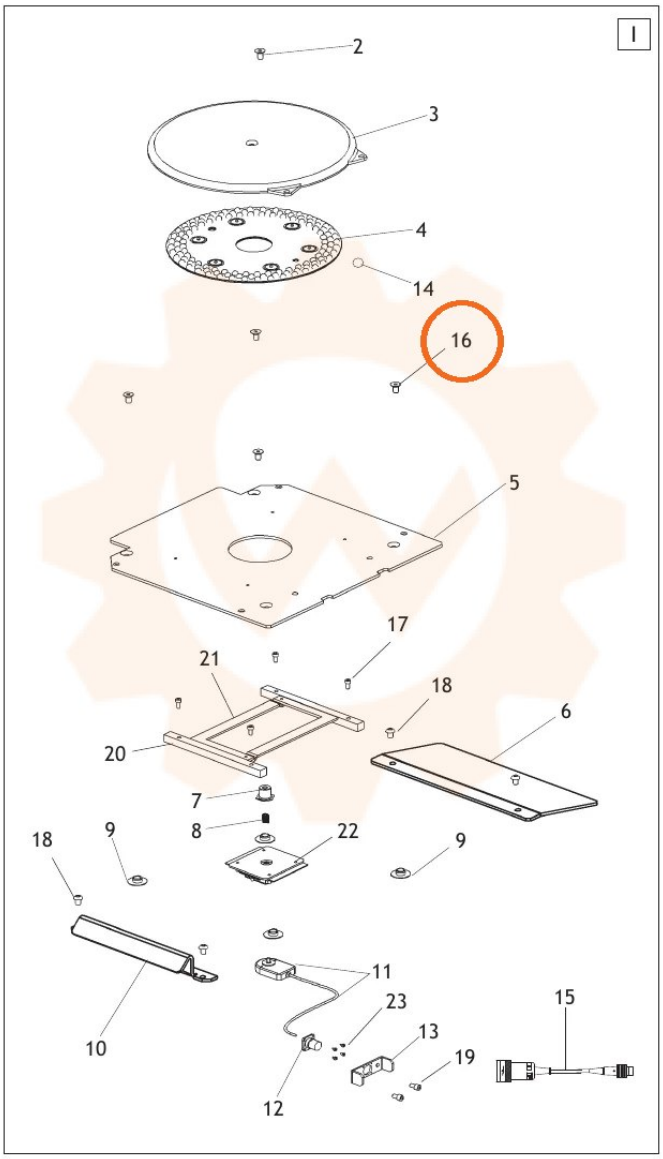

TORNA AL COMPLESSIVO
RETURNS TO OVERALL