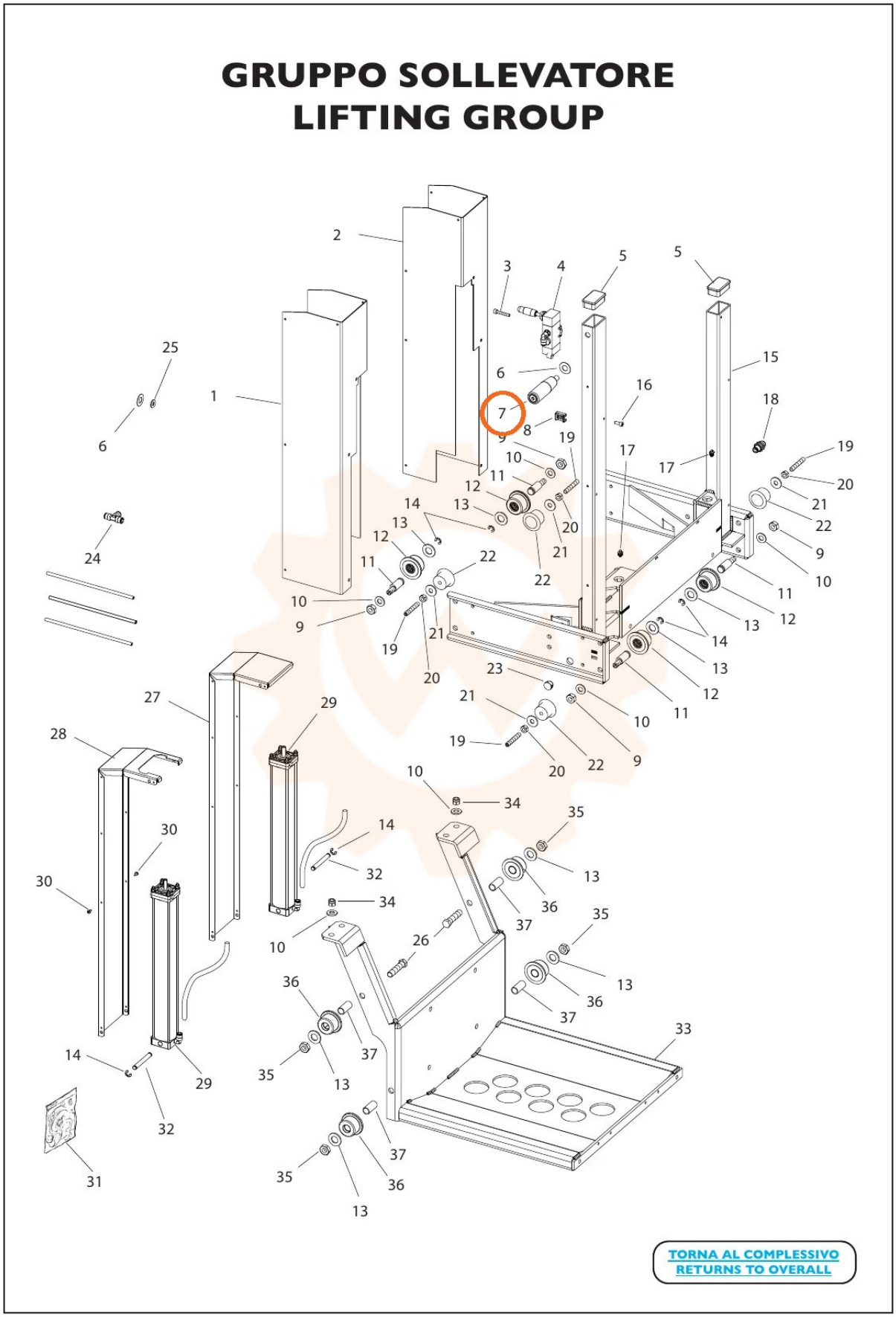
GRUPPO SOLLEVATORE
LIFTING GROUP
TORNA AL COMPLESSIVO
RETURNS TO OVERALL