# GRUPPO STALLONATORE
# BEAD BREAKING GROUP

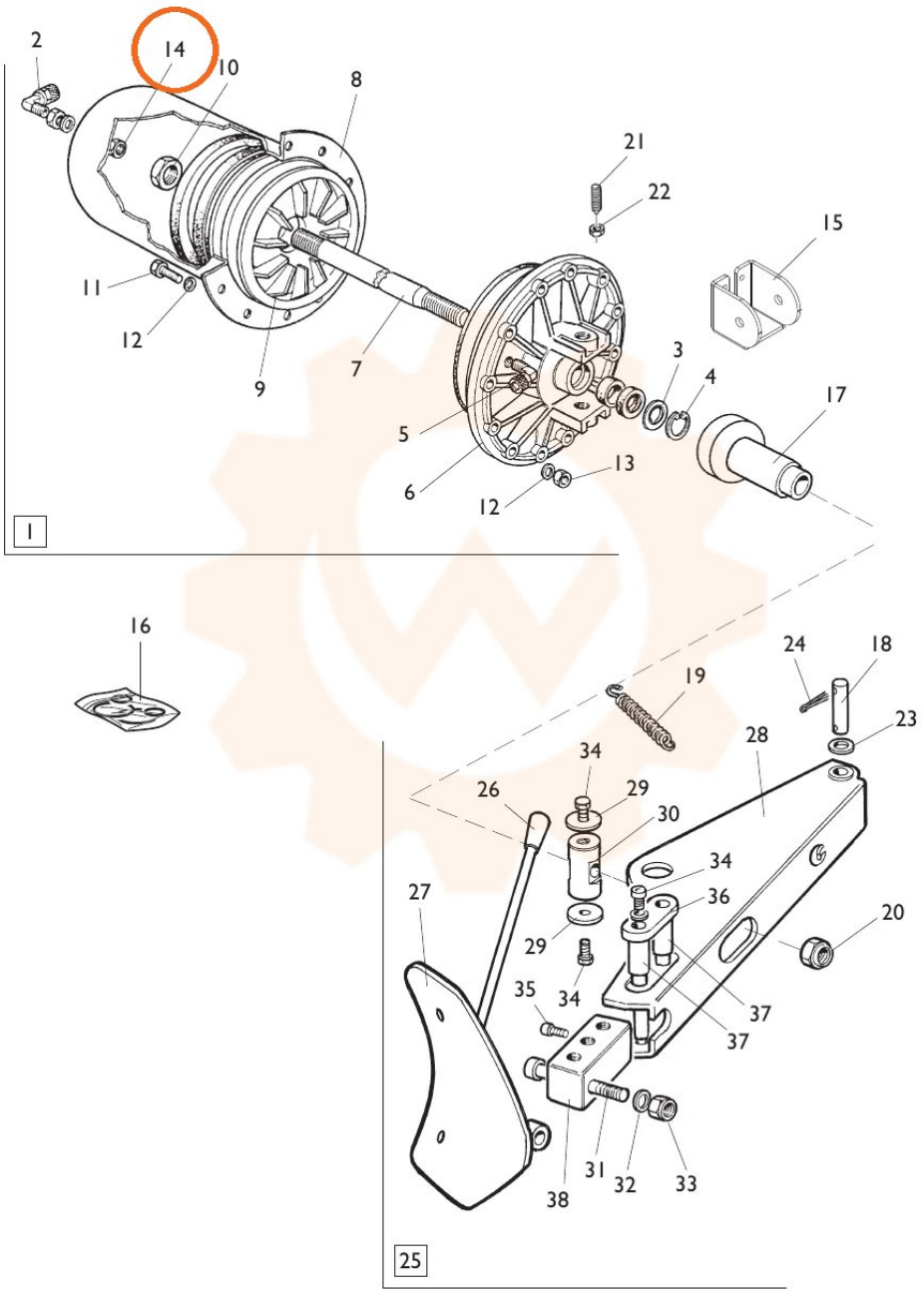


TORNA AL COMPLESSIVO
RETURNS TO OVERALL