Borgmoer M10 | Mondolfo Ferro 2-01019

Mondolfo Ferro TB124 HY Reverse · 2025 · Overzichtstekening · positie 10

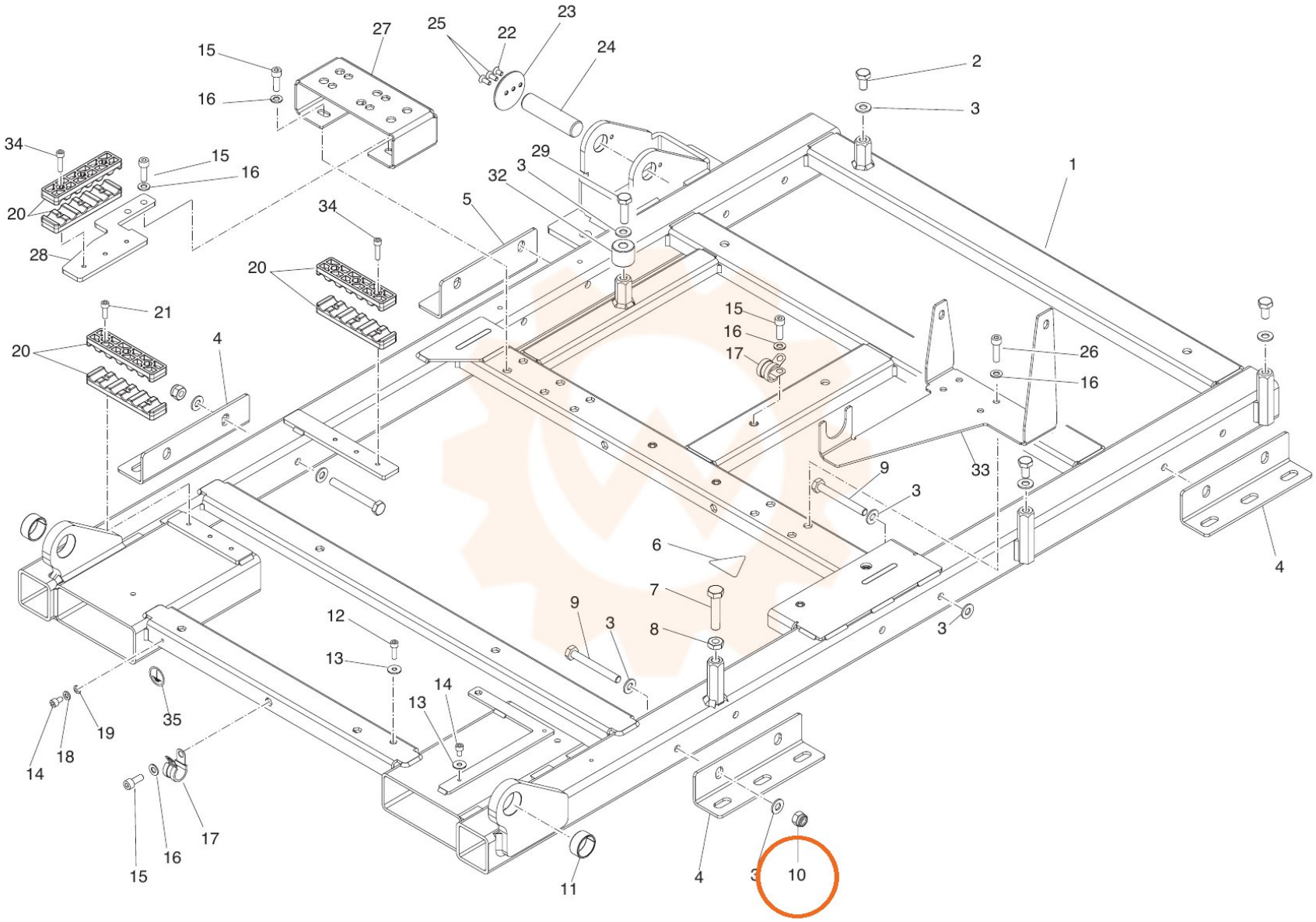
1
2
3
4
5
6
7
8
9
10
11
12
13
14
15
16
17
18
19
20
21
22
23
24
25
26
27
28
29
32
33
34
35