Bus | Mondolfo Ferro 002701400

Teco TECO 38 · Teco 38 teco 38 · positie 423

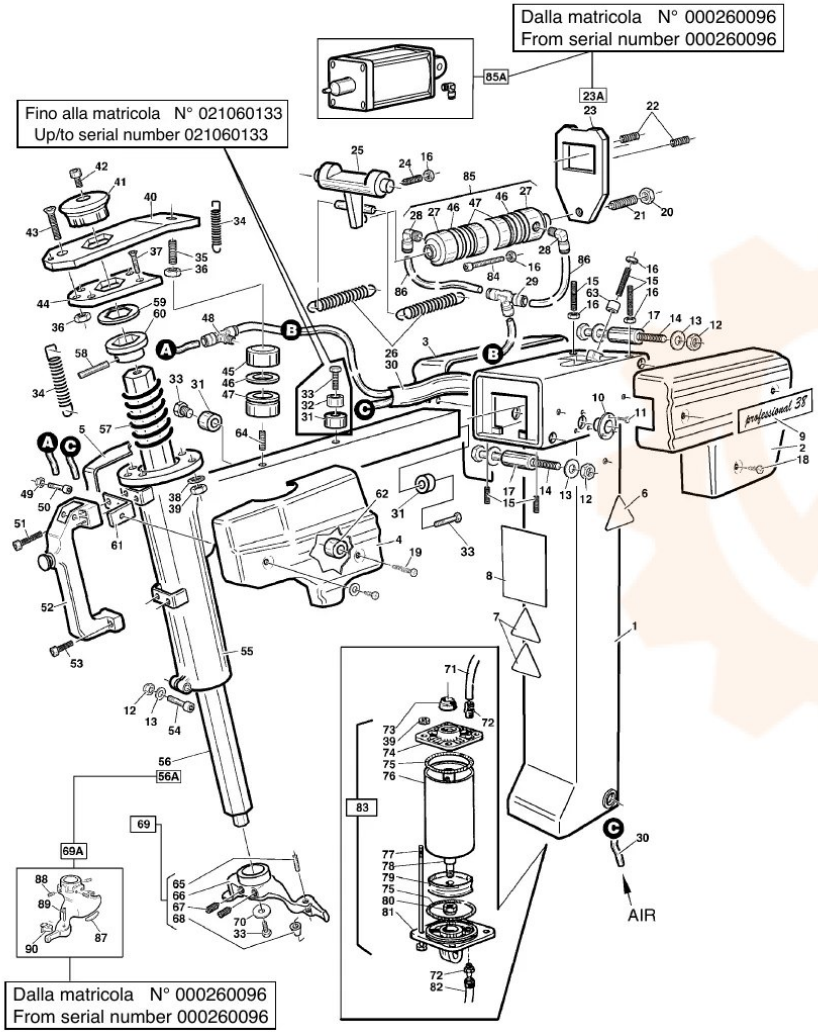

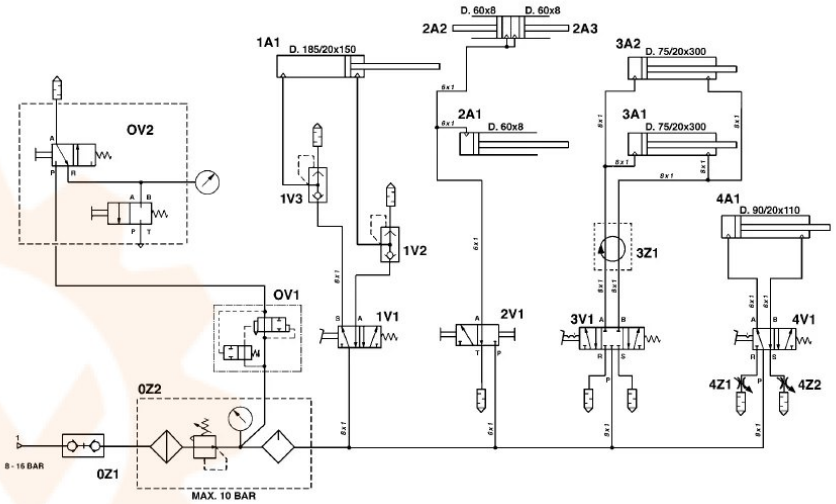

	DESCRIZIONE	DESCRIPTION
0Z1	Innesto rapido maschio	Quick union
0Z2	Gruppo filtro regolatore + lubrificatore	Water separator and press regulator + lubricator
0V1	Valvola gonfiaggio rapido	Quick inflate valve
0V2	Pistoletta di gonfiaggio	Inflating gun and gauge
1V1	Valvola stallonatore	Bead breaker valve
1V2 - 1V3	Valvola scarico rapido	Quick discharged valve
1A1	Cilindro stallonatore	Bead breaker cylinder
2V1	Maniglia comando	Handle
2A1	Cilindro Ø 60	Cylinder Ø 60
2A2 - 2A3	Cilindro Ø 60	Cylinder Ø 60
3V1	Valvola autocentante	Self-centering chuck valve
3Z1	Raccordo girevole	Rotating union
3A1 - 3A2	Cilindro autocentrante	Self-centering chuck cylinder
4Z1 - 4Z2	Raccordo strozzato 1/8" 6-4 (Ø 1,75)	Union 1/8" 6-4 (Ø 1,75)
4V1	Valvola braccio auotomatico completa	Automatic arm valve
4A1	Cilindro Ø 90	Cylinder Ø 90

Onderdelentekening Mondolfo Ferro · Workshopparts B.V. · workshopparts.nl · artikelnummer 900584